UNITA' DI TRATTAMENTO ARIA CON RECUPERO CALORE Art. 20LG1.4C03CM

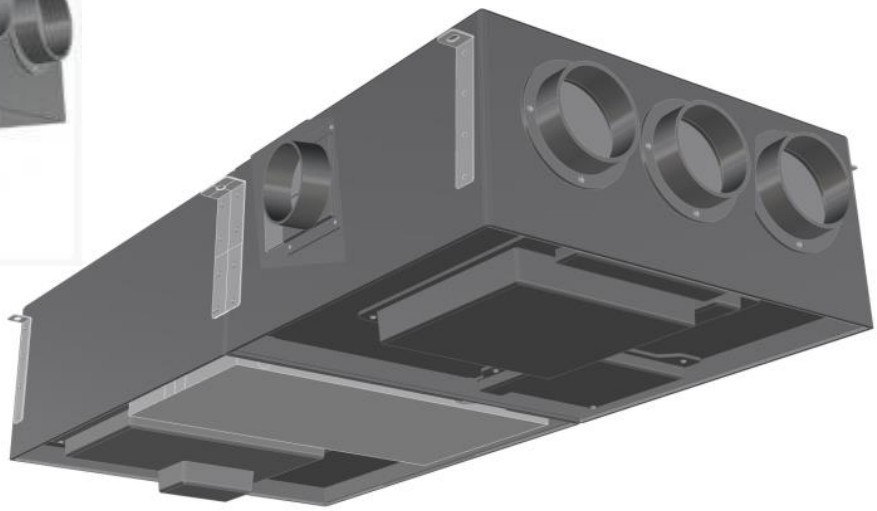

REHOM S.r.l.
Sede Legale: Via Cellini , 19 – 20090 Segrate (MI) – Italy
Unità Locale: Via Canzo, 6/8 – 20068 Peschiera Borromeo (MI) – Italy- Tel +39 02 26928112 – Tel/Fax +39 02 21872493
Cap. Soc. € 46.482,00 i.v. – REA MI 1173016 – Reg. Imp., Cod. Fisc. E Part. IVA 07495470150

Sommario

1. Contenuto della confezione 3
2. Trasporto ed immagazzinamento 3
3. Descrizione dell'unità 3
4. Installazione 4
5. Connessioni elettriche 7
6. Schemi elettrici 8
7. Collegamenti aeraulici e dimensioni 9
8. Ingombri 10
9. Posizionamento e botola d'ispezione 12
10. Estrazione batterie 12
11. Posizione, smontaggio e manutenzione filtri 12
12. Kit accessori 13
13. Descrizione di funzionamento 14
13.1. Componenti principali 14
13.2. Schema funzionale parte deumidificante 15
13.3. Modalità di funzionamento 15
13.4. Modalità estive 16
13.4.1. Rinnovo e deumidificazione con o senza integrazione 16
13.4.2. Deumidificazione con aria neutra o integrazione senza rinnovo 17
13.4.3. Solo rinnovo (arieggia) 18
13.4.4. Raffrescamento estivo (raffresca) 19
13.4.5. Rinnovo rapido 20
13.4.6. Free-cooling (opzionale) 20
13.5. Modalità invernali 21
13.5.1. Solo rinnovo (arieggia) 21
13.5.2. Riscaldamento invernale (riscalda) 22
13.5.3. Riscalda rapido 23
13.5.4. Rinnovo rapido 24
13.5.5. Standby 24
14. Dati tecnici 300 mc/h 25
14.1. In condizioni 100% portata ricircolo 26
14.2. In condizioni 50% portata ricircolo + 50% portata rinnovo 27
14.3. Curve recuperatore 29
15. Specifiche invernali rendimento recuperatore 300 mc/h 30
16. Specifiche estive rendimento recuperatore 300 mc/h 31
17. Dati tecnici 400 mc/h 32
17.1. In condizioni 50% portata ricircolo + 50% portata rinnovo 32
17.2. Curve ventilatori 34
17.3. Curve recuperatore 34
18. Specifiche invernali rendimento recuperatore 400 mc/h 35
19. Specifiche estive rendimento recuperatore 400 mc/h 36
20. Manutenzione ordinaria 37
20.1. Sostituzione filtri 37
20.2. Pulizia scambiatore di calore 37
20.3. Pulizia generale 37

1. Contenuto della confezione

L'unità viene consegnata su pallet e protetta da una scatola, Ogni scatola contiene una macchina e un manuale di uso.
Dimensione della scatola: L595mm x P1220mm x H270mm
Peso della scatola: 45 Kg

2. Trasporto ed immagazzinamento

Al ricevimento verificare l'integrità dell'imballo ed eventuali danni devono essere contestati al trasportatore e annotati sulla bolla di consegna.
Le contestazioni, con la descrizione dei danni devono essere inviate alla Rehom entro 8 giorni.
La mancata osservanza di quanto descritto esonera la Rehom da ogni risarcimento di danni.

IMPORTANTE:
Il collo deve essere movimentato con mezzi adeguati alle dimensioni e al peso. La caduta del collo anche da pochi centimetri può causare danni alla macchina.
Il contenitore di cartone **non deve essere capovolto**.
E' possibile sovrapporre fino a 3 colli.
La movimentazione manuale della macchina deve avvenire nel rispetto della normativa vigente.

Condizioni ambientali di immagazzinamento: temperatura -10°C ÷ 50°C, umidità relativa inferiore al 90%.
I materiali di imballo devono essere conservati per il periodo di garanzia prima di essere smaltiti.

3. Descrizione dell'unità

L'unità 20LG1.4_revCM con recuperatore di calore ad alta efficienza e deumidificazione estiva è un'unità con involucro in lamiera che si compone di due sezioni: sezione per il recupero di calore dall'aria espulsa con flussi in contro corrente e sezione di deumidificazione.

Costruita per montaggio orizzontale in controsoffitto è dotata di quattro attacchi aria (solo 3 con flangia) su due dei tre lati della sezione recuperatore e di 4 attacchi aria preforati sui due lati della sezione deumidificatore.

L'unità 20LG1.4CM è in grado di effettuare il trattamento dell'aria con le seguenti modalità:

- Rinnovo dell'aria con recupero di calore in estate e in inverno;
- Deumidificazione in estate con aria neutra;
- Deumidificazione in estate con integrazione in freddo;
- Raffrescamento estivo senza deumidificazione;
- Riscaldamento invernale;
- Free cooling (opzione).

4. Installazione

Prima di iniziare l'installazione leggere tutte le annotazioni riportate in questo libretto.

L'installazione e la manutenzione vanno eseguiti solo da personale qualificato.
La macchina contiene gas frigorifero sotto pressione, in caso di fuga del gas aerare il locale, in caso di incendio il gas contenuto nelle macchine può sviluppare componenti tossici.

Si deve prevedere nel controsoffitto una botola per consentire una facile ispezione della macchina e una facile rimozione dei filtri.

Il deumidificatore è dotato di 8 attacchi per essere sostenuto da tiranti ancorati al soffitto. Interporre dei giunti antivibranti fra i tiranti e le mensole di fissaggio. Gli antivibranti ed i tasselli di ancoraggio devono essere selezionati in funzione del peso da sostenere e del tipo di struttura alla quale verranno fissati.

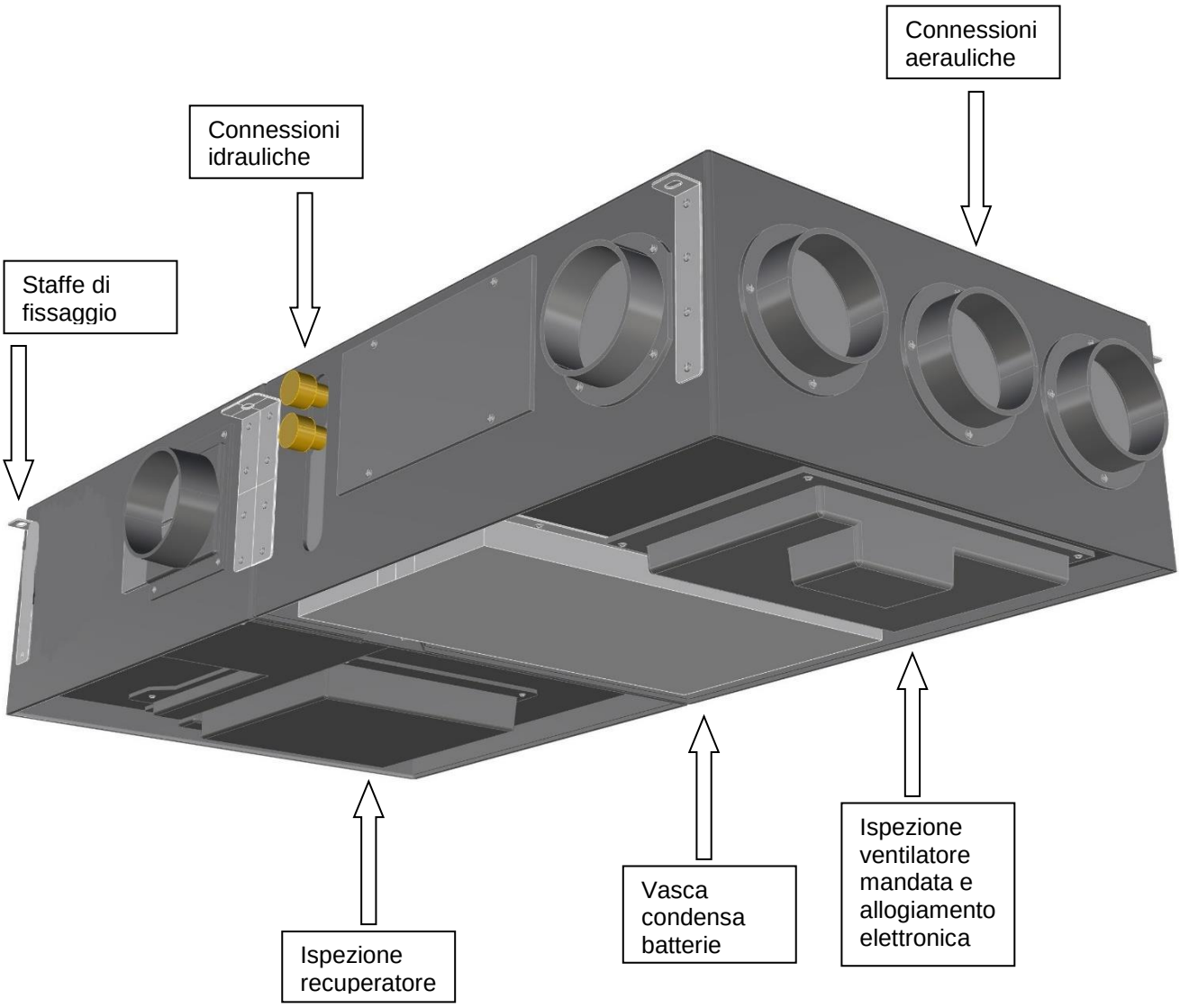

La macchina richiede le seguenti connessioni idrauliche ed elettriche:
Allacciamento idrico:

- Diretto alla rete acqua refrigerata: in questo caso sono necessarie due valvole di intercettazione manuali del fluido primario e una valvola di taratura manuale per regolare la portata di acqua alla batteria di pre-raffreddamento al valore di targa o desiderato;
- Dal collettore che distribuisce l'acqua a temperatura regolata per i pannelli radianti: in questo caso sono necessarie le sole valvole di intercettazione manuali del fluido primario, la taratura della portata di acqua alla batteria di preraffreddamento al valore di targa o desiderato viene fatta direttamente sul flussimetro del collettore dei pannelli radianti;
- **OPZIONE**: Valvola di regolazione della portata di acqua alla batteria di pre-raffreddamento per mantenere la temperatura dell'aria immessa in ambiente al valore programmato nelle modalità di funzionamento "raffrescamento estivo senza deumidificazione, riscaldamento invernale".
- Scarichi condensa: La macchina è dotata di 2 scarichi condensa, uno per la sezione deumidificatore e uno per la sezione recuperatore. Per ogni scarico deve essere previsto un sifone come da figura seguente per evitare il risucchio dal tubo di scarico. Il tubo di scarico di ogni sezione della macchina deve essere collegato al proprio sifone con tubo flessibile, diametro esterno attacco scarico condensa 16mm, la tubazione deve avere una pendenza non inferiore all'1% (1cm/metro);
- La macchina prevede come opzione una valvola ON/OFF per inibire il funzionamento del deumidificatore durante la stagione invernale (se previsto) oppure di chiudere il circuito nel momento in cui il deumidificatore non venga utilizzato.

Scarichi condensa

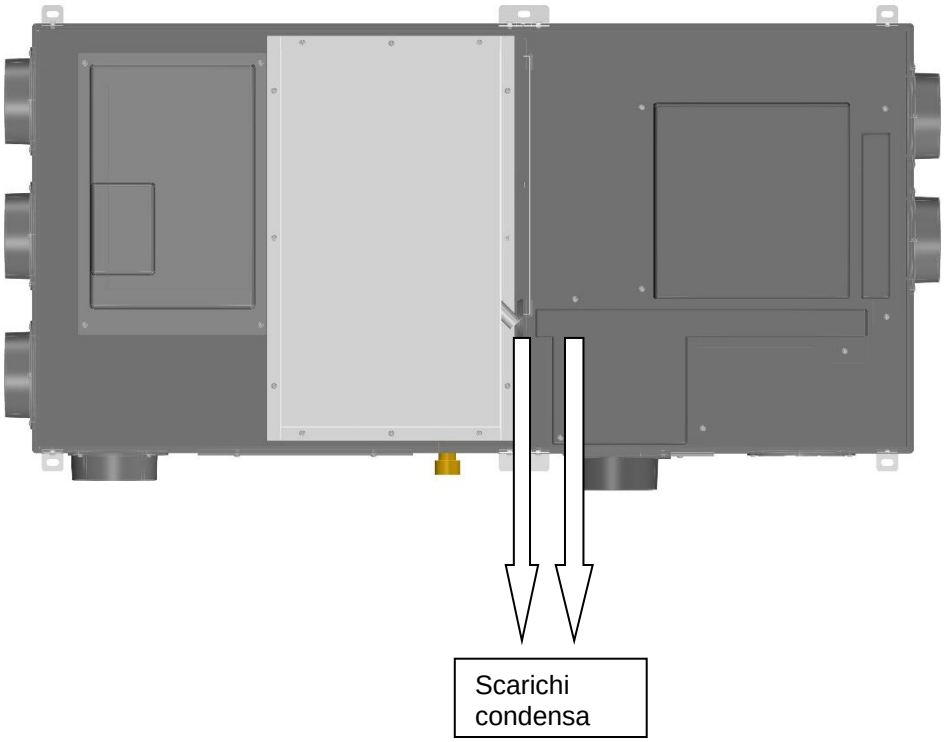

Diametro attacco scarico condensa: øe=16mm
Scarico condensa pendenza minima 1% (1cm/metro).

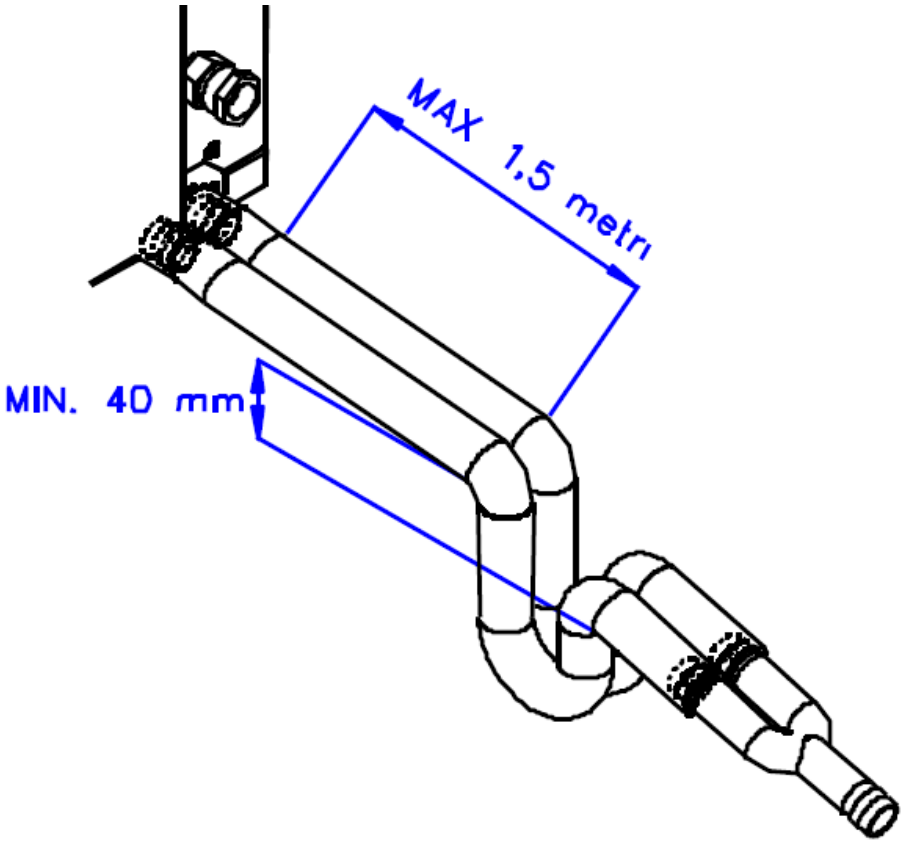

Sulla linea di scarico è necessario prevedere DUE sifoni come da disegno.

IMPORTANTE
Si raccomanda di sfiatare accuratamente il circuito acqua di alimentazione della batteria di preraffreddamento aprendo la valvola di sfiato.

Eventuali bolle d'aria rimaste nel circuito riducono drasticamente l'efficienza dello scambiatore e possono produrre vibrazioni e rumori fastidiosi.

Quando la macchina rimane inutilizzata e i locali possono essere soggetti al gelo, il circuito deve essere scaricato per evitare danneggiamenti alla batteria ed ai circuiti a questa connessi.

5. Connessioni elettriche

I collegamenti elettrici richiesti sono relativi alla tensione di alimentazione a 230V e al bus dati per lo scambio di dati con il sistema di regolazione o la centralina di controllo.
Prima di procedere alla realizzazione dei collegamenti leggere le indicazioni riportate nel seguito.

1) Attenersi alle normative in vigore per la realizzazione degli impianti elettrici;
2) Assicurarsi che la tensione di alimentazione corrisponda a 230V richiesta dalla macchina;
3) Il cavo BUS deve essere posato in corrugati separati dai cavi di alimentazione 230V;
4) Il cavo BUS deve avere le caratteristiche riportate negli schemi di collegamento del sistema di regolazione o della centralina di controllo;
5) Assicurarsi che la sezione dei cavi e le relative protezioni siano adeguate agli assorbimenti di targa della macchina.

6. Schemi elettrici

conduttori di alimentazione
W1 = 3G x 1,5 minimo

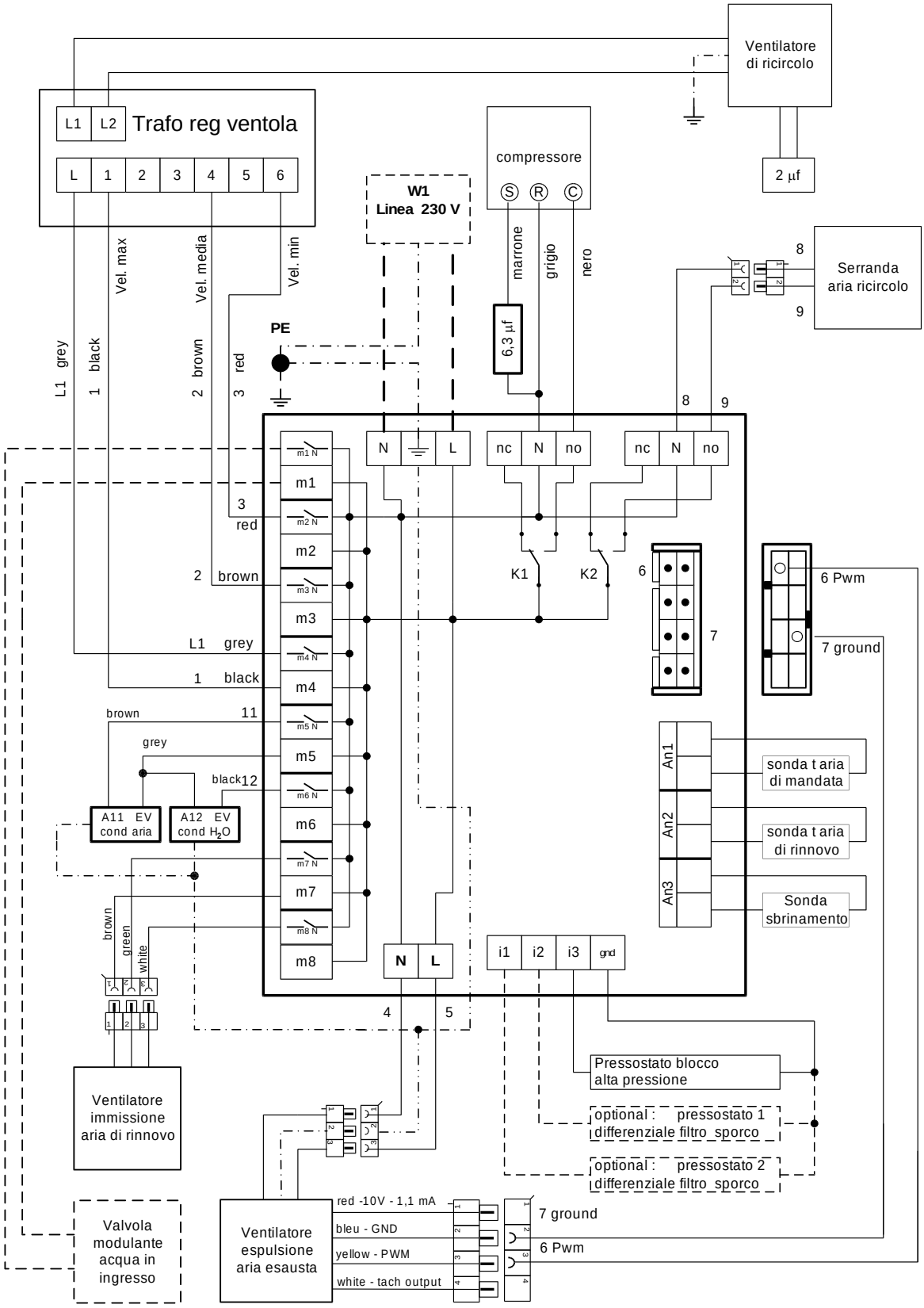

7. Collegamenti aeraulici e dimensioni

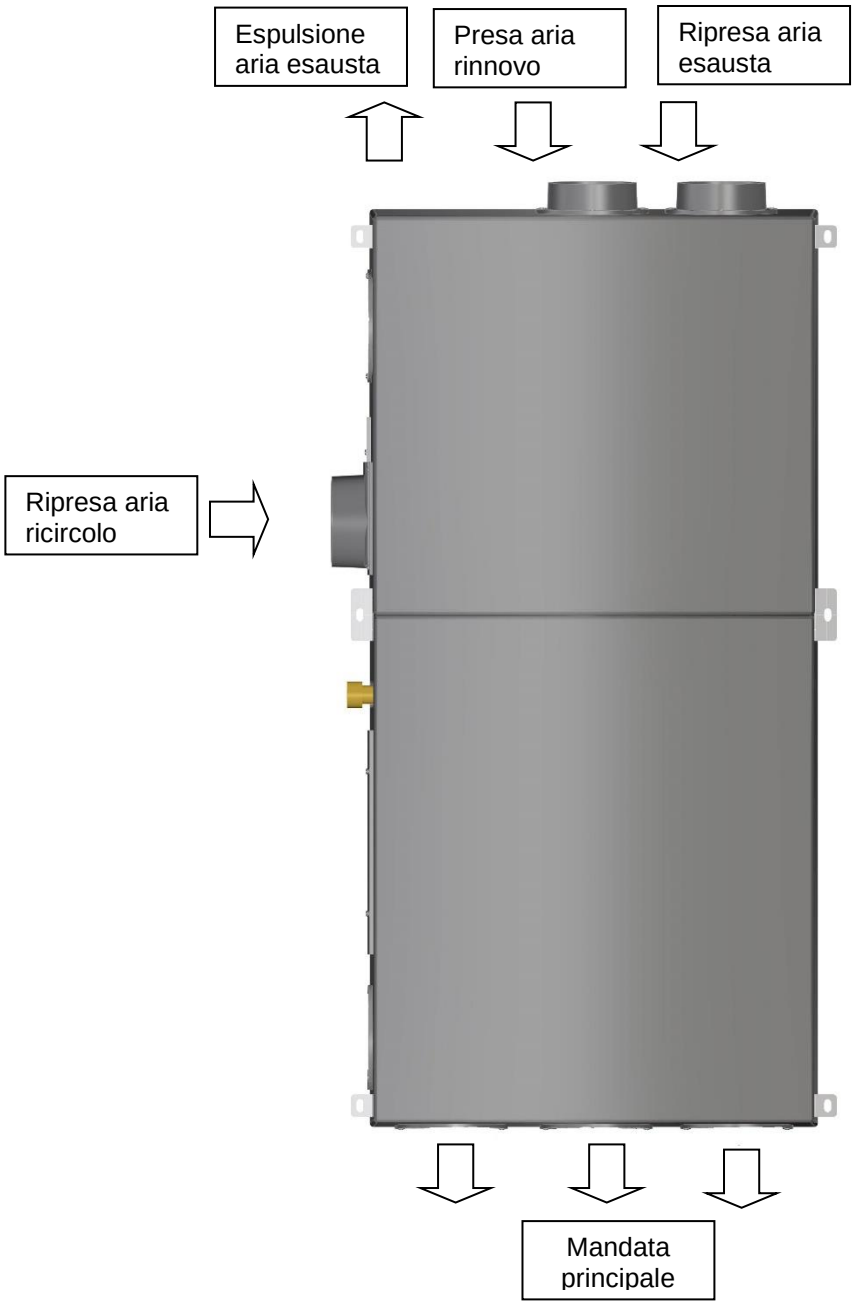

La macchina è dotata di fori diametro 120 mm per l'allacciamento ai canali aria in mandata e ed espulsione, mentre diametro 100 mm per ricircolo, presa aria esterna e ripresa aria esausta.
L'attacco macchina per l'aria di ricircolo è dotato di filtro G4 e serranda parzializzatrice, gli attacchi di presa aria di rinnovo e di ripresa aria esausta sono dotati di flangia diametro 100 mm e filtro G3.
Se presente il free cooling anche l'attacco macchina di presa aria esterna è dotato di serranda.
I fori di mandata non hanno nessuna dotazione.

8. Ingombri

Vista lato mandata

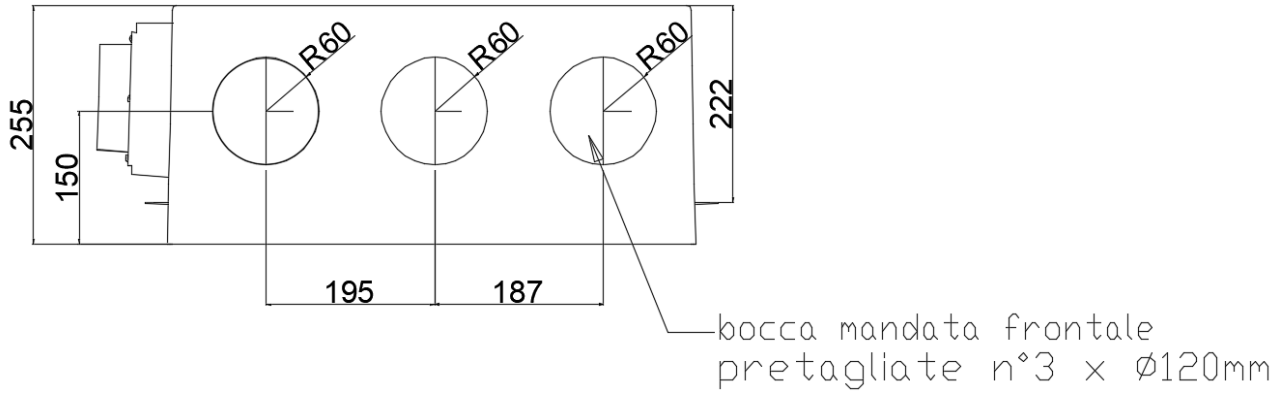

Vista lato ripresa

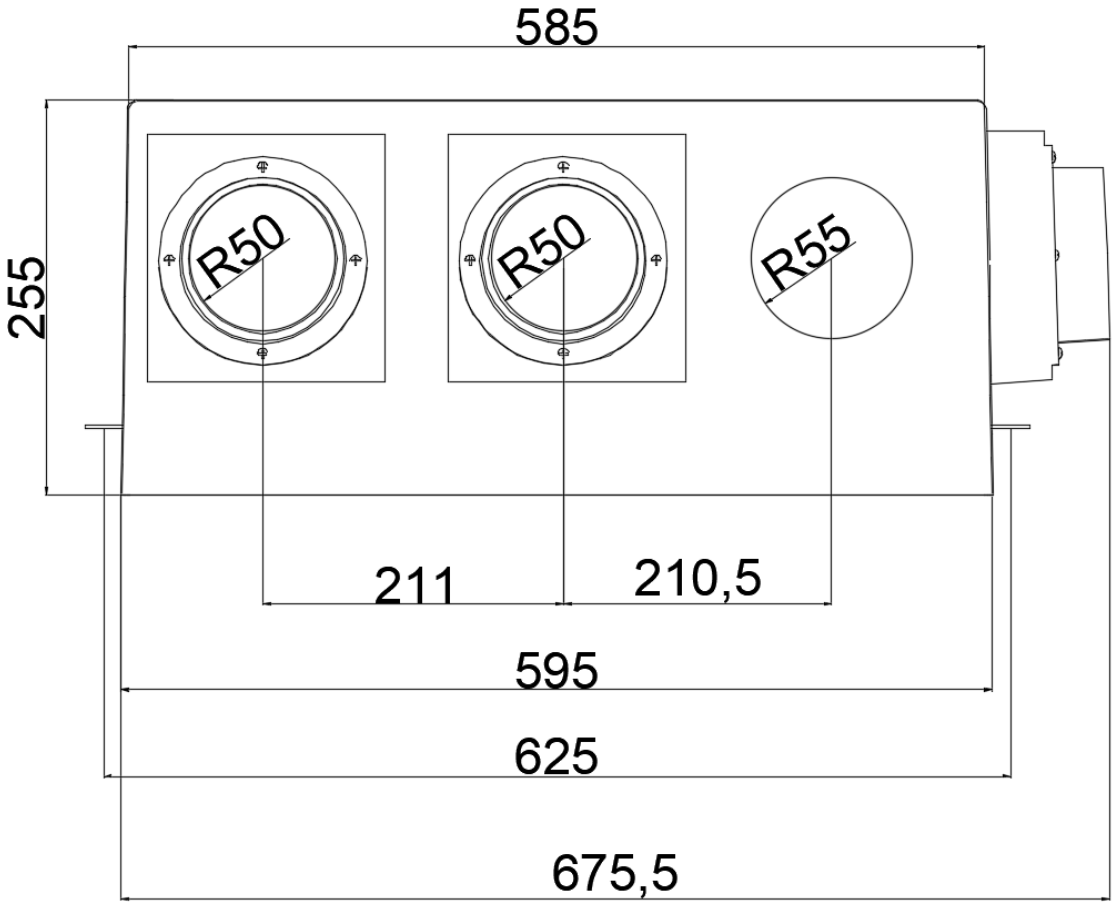

Vista in pianta

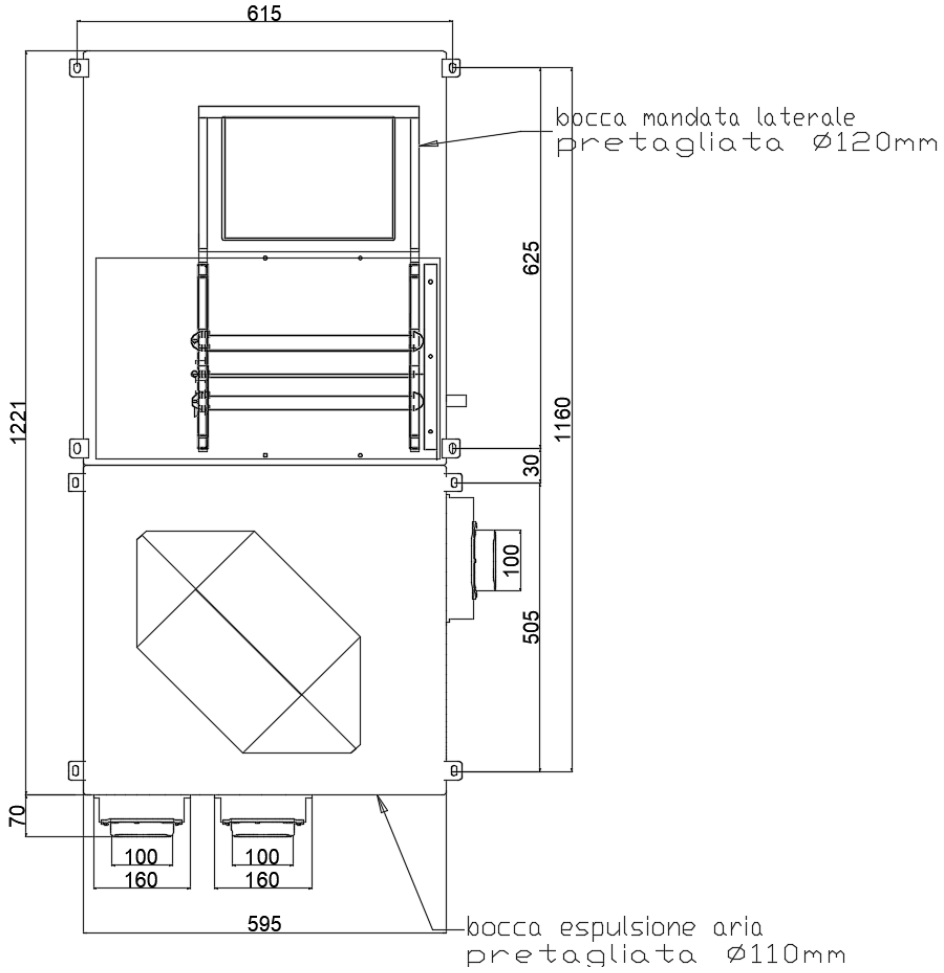

Vista laterale

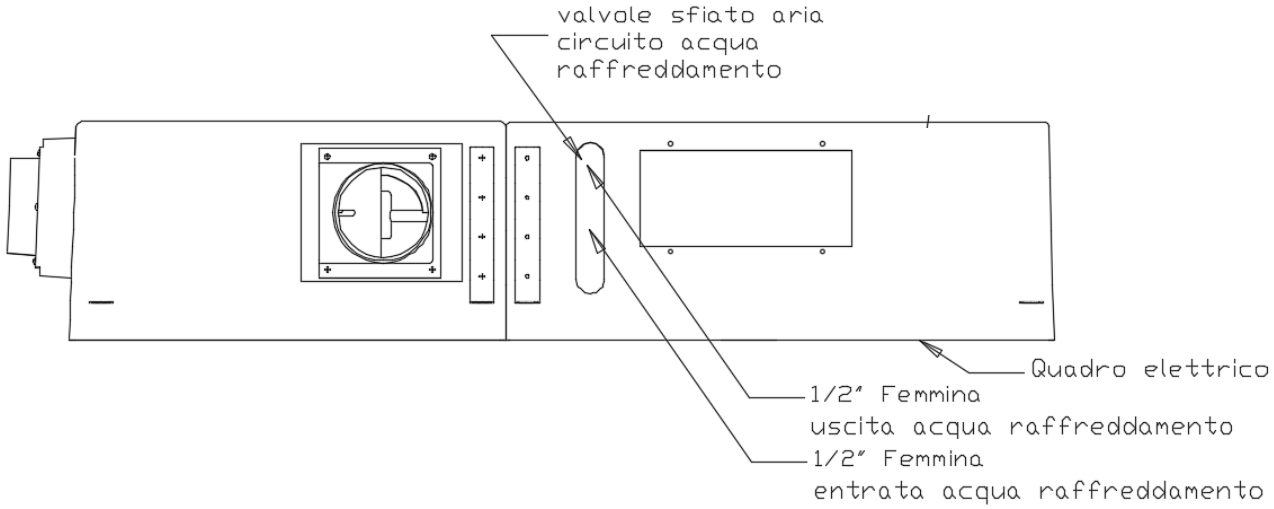

9. Posizionamento e botola d'ispezione

In fase d' installazione devono essere previsti gli spazi tecnici che consentano un agevole accesso sia per la manutenzione ordinaria sia per la straordinaria.
Prevedere nel controsoffitto una botola che permetta di smontare a calare a terra l'intero deumidificatore.
Prevedere un'apertura che consenta una facile ispezione e/o sostituzione dei filtri.

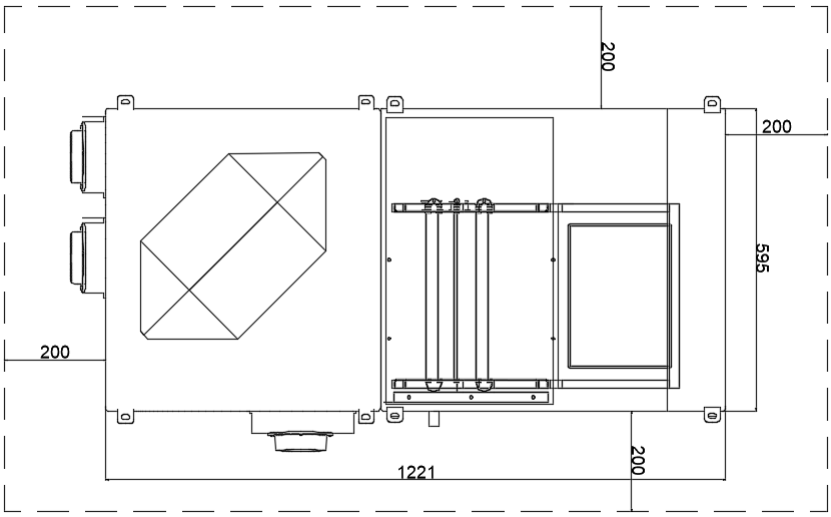

10. Estrazione batterie

Come si evidenzia dall'immagine l'estrazione del pacco batterie/compressore avviene completamente dal basso poiché il gruppo frigorifero e la batteria ad acqua di preraffreddamento costituiscono un monoblocco montato sulla bacinella di raccolta condensa.
Questo a beneficio degli spazi di rispetto laterali e della manutenzione.

11. Posizione, smontaggio e manutenzione filtri

Come accennato in precedenza i filtri sono collocati sulle seguenti bocche:

- Aria di ricircolo, filtro G4 (art. RE-810409);
- Presa aria esterna, filtro G3 (art. RE-810440),
- Ripresa aria esausta, filtro G3 (art. RE-810440).

È consigliato eseguire una pulizia dei filtri almeno **2 volte l'anno** aspirando (o soffiando) i filtri al fine di liberarli dalla polvere trattenuta.

I filtri non sono lavabili, quindi qualora la manutenzione periodica vena trascurata per lungo tempo sarà necessario sostituirli.
Per lo smontaggio dei filtri è sufficiente:

1) Accedere alla macchina attraverso la botola di ispezione;
2) Individuare i filtri, riconoscibili dalla presenza, sul cassone della macchina, della scatola porta filtro;
3) Allentare le viti di fissaggio (4 viti per ogni filtro) poste sui lati delle scatole porta filtro;
4) A questo punto dal basso sarà possibile estrarre il filtro;
5) Una volta eseguite le operazioni sarà possibile inserire nuovamente i filtri nel verso corretto, la **gomma di tenuta rivolta verso la scatola porta filtro**;
6) Stringere correttamente le viti di tenuta al fine di evitare trafilamenti d'aria.

12. Kit accessori

L'unità può essere dotata di diversi kit di accessori in base alle necessità dell'impianto del quale fa parte:

- Kit free-cooling;
- Kit misuratore di portata dinamico.

Kit free-cooling
Si compone di una serranda motorizzata e di una particolare conformazione dello stampo in polipropilene interno, adottando questo kit il free-cooling viene eseguito mediante un gioco di serrande interno, nulla cambia a livello di collegamenti esterni alla macchina.

Kit misuratore di portata acqua dinamico
Questo kit può essere installato a monte della batteria di preraffreddamento ad acqua ed ha il compito di controllare la portata d'acqua in ingresso alla batteria, sia per l'esecuzione delle modalità che richiedono aria neutra sia per il controllo di portata nelle modalità che richiedono massima potenza.

Kit serranda
Si compone di una serranda motorizzata, adottando questo kit la serranda (posizionata sulla presa aria esterna) in condizioni critiche viene chiusa per migliorare la resa in deumidificazione della macchina.

13. Descrizione di funzionamento

13.1. Componenti principali

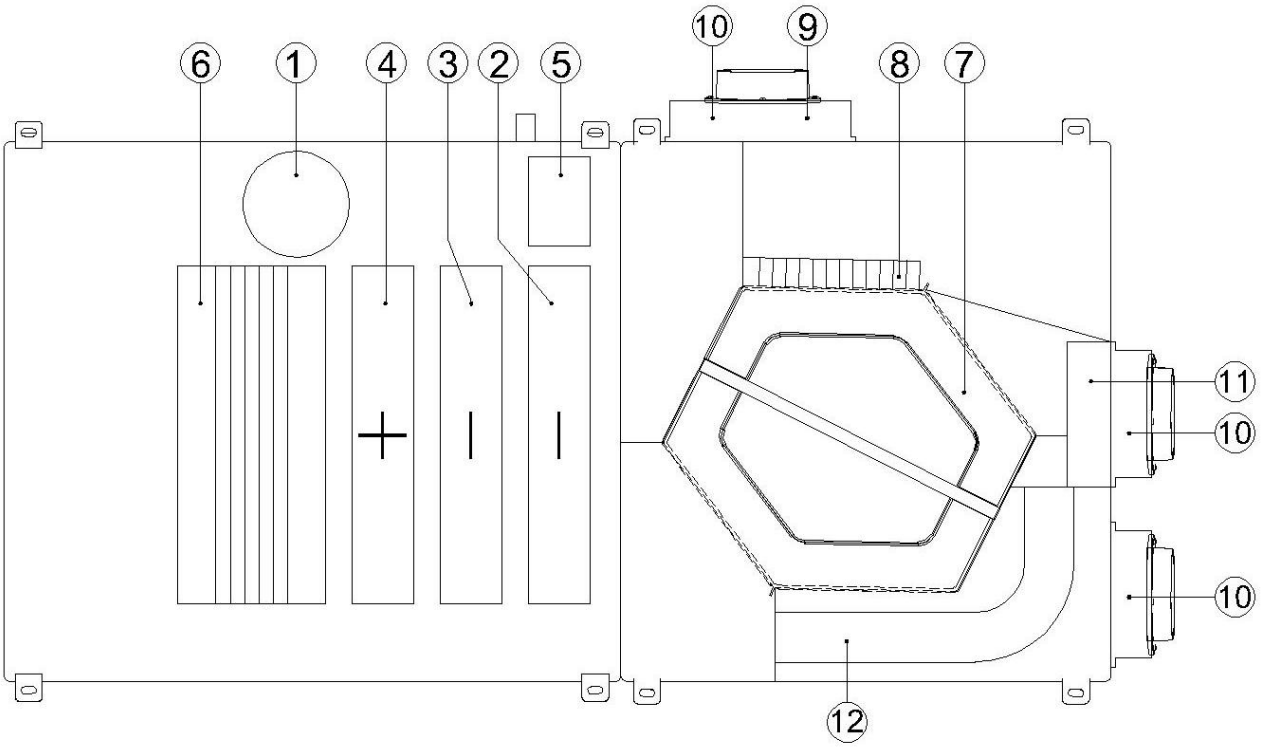

Rif.	Componente	Descrizione
1	Compressore	Ermetico rotativo, gas R134a
2	Batteria di pre-raffreddamento ad acqua	Tubi in rame, a due circuiti, alette in alluminio
3	Evaporatore	Tubi in rame, alette in alluminio
4	Condensatore	Tubi in rame, alette in alluminio
5	Scambiatore freon/acqua	Scambiatore a piastre saldobrasate in acciaio AISI 316
6	Ventilatore di mandata	A doppia aspirazione con motore direttamente accoppiato
7	Recuperatore di calore aria/aria	Scambiatore ad alta efficienza, flussi contrapposti
8	Ventilatore di ricircolo	A doppia aspirazione con motore direttamente accoppiato
9	Serranda di ricircolo	Regolazione variabile con motore passo passo
10	Filtri	Materiale filtrante in fibra sintetica, classe G4 o G3
11	Serranda immissione (otional)	Regolazione variabile con motore passo passo
12	Condotto free cooling (solo con free cooling)	In materiale plastico

13.2. Schema funzionale parte deumidificante

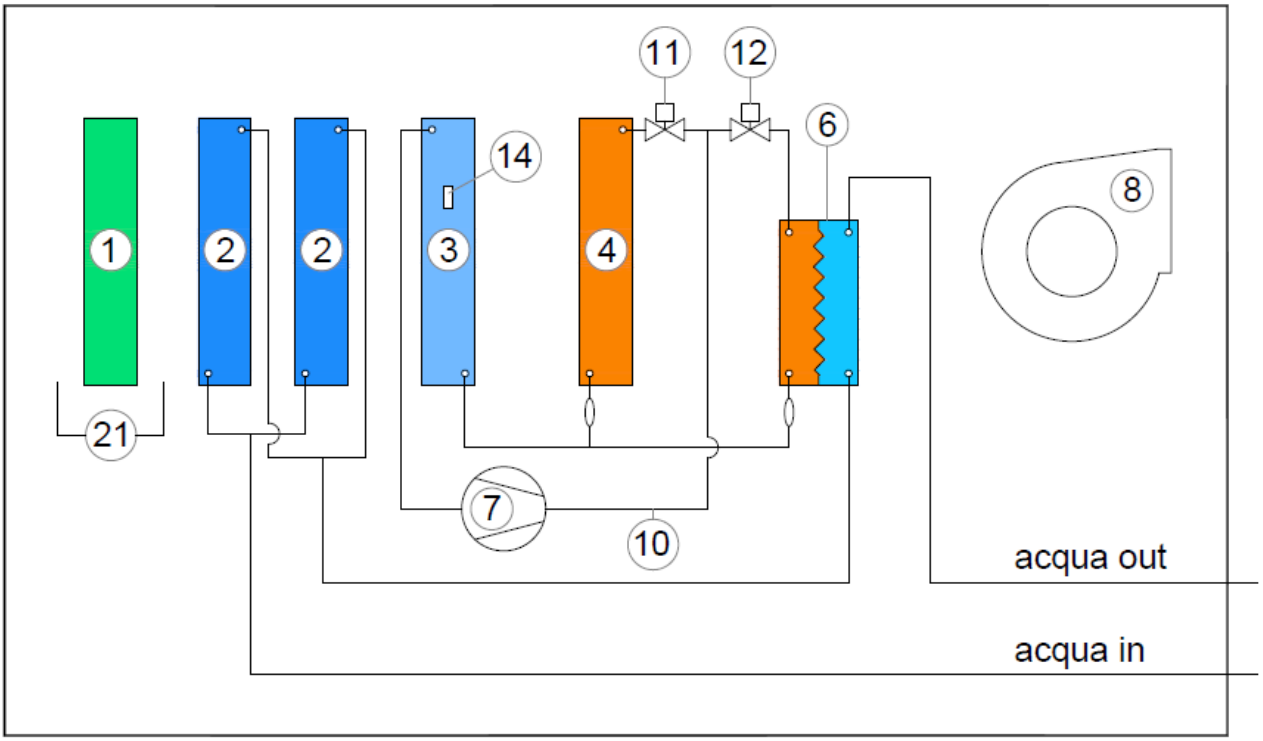

Legenda:

1) Filtro in ripresa	8) Ventilatore
2) Batteria pre-raffreddamento	10) Pressostato alta pressione
3) Batteria deumidificazione (evaporatore)	11) Elettrovalvola condensatore ad aria
4) Batteria post-riscaldamento (condensatore)	12) Elettrovalvola condensatore ad acqua
6) Scambiatore freon/acqua	14) Sonda di abilitazione e fine sbrinamento
7) Compressore	

13.3. Modalità di funzionamento

Il trattamento del flusso di aria che attraversa la macchina varia in funzione della modalità di funzionamento selezionato.

Dall'interfaccia utente si possono impostare le portate di aria in funzione delle dimensioni dei locali da trattare. I ventilatori, in conseguenza delle dimensioni selezionate, variano la velocità per assicurare le portate di aria richieste.
In funzione della modalità di funzionamento selezionata si possono avere due flussi d'aria:

- Solo aria di rinnovo con portata fino a 200m^3/h, che attraversa il recuperatore e recupera calore dalla espulsione dell'aria esausta;

- Solo aria di ricircolo fino a 200m³/h la quale, in modalità estate, può essere solo deumidificata, deumidificata e raffreddata, solo raffreddata oppure solo riscaldata in modalità inverno;
- Aria di rinnovo e aria di ricircolo fino a 400 m³/h, dove l'aria di rinnovo recupera calore dall' espulsione dell'aria esausta. Il flusso d'aria, prima di essere immesso in ambiente, in modalità estate può essere solo deumidificato, deumidificato e raffreddato, oppure solo raffreddato, solo riscaldato in modalità inverno.

13.4. Modalità estive

13.4.1. Rinnovo e deumidificazione con o senza integrazione

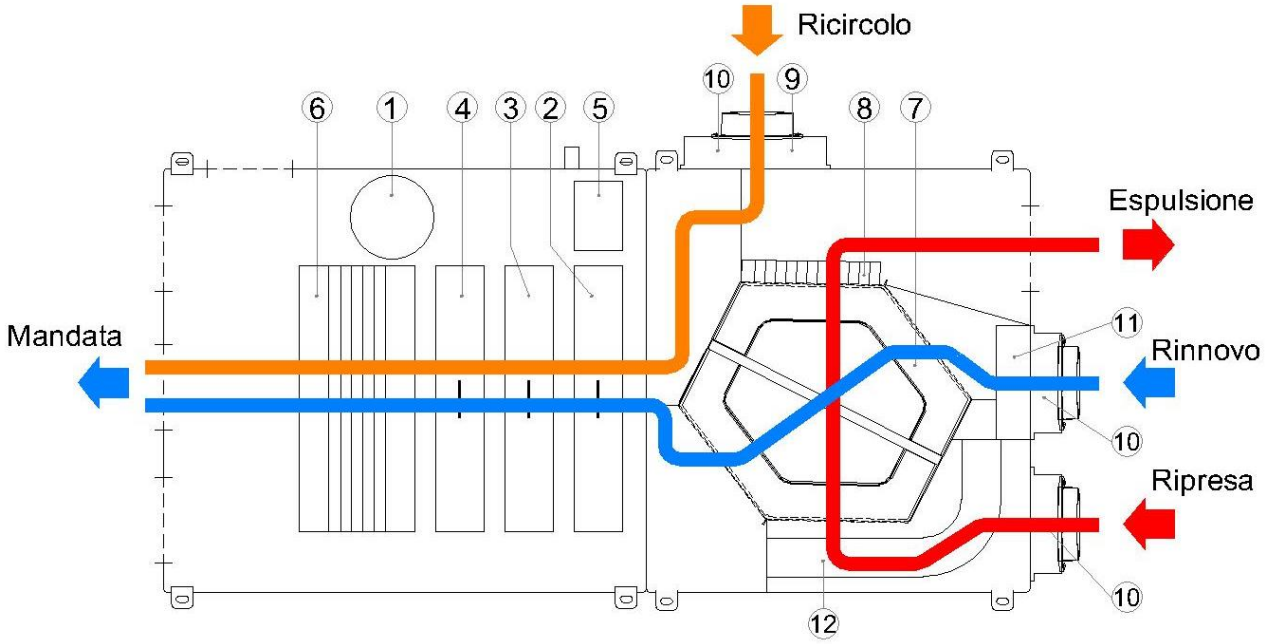

Deumidificazione in estate con aria neutra e rinnovo:
La serranda 9 è aperta, la serranda 11 (se presente) è aperta, il compressore 1 è in funzione, il ventilatore 6 di mandata è in funzione, il ventilatore 8 di espulsione è in funzione, la batteria ad acqua 2 di preraffreddamento, la batteria 3 di evaporazione e la batteria condensante freon/aria 4 sono attive, il condensatore freon/acqua 5 è escluso. La portata d'aria è regolabile fino a 400 m³/h.
L'aria umida ripresa dall'ambiente tramite il ventilatore 8 passa dal filtro 10, attraversa il recuperatore aria/aria 7 dove scambia calore con l'aria proveniente dall'esterno, successivamente attraversa la batteria ad acqua di preraffreddamento a due circuiti in parallelo (2) dove viene portata a una condizione prossima alla curva di saturazione, attraversa l'evaporatore (3) dove viene ulteriormente raffreddata e deumidificata, infine attraversa la batteria condensante (4) dove viene riscaldata e portata a una temperatura prossima a quella dell'aria ambiente.

Deumidificazione in estate con integrazione in freddo e rinnovo:
La serranda 9 è aperta, la serranda 11 (se presente) è aperta, il compressore 1 è in funzione, il ventilatore 6 di mandata è in funzione, il ventilatore 8 di espulsione è in

funzione, la batteria ad acqua 2 di preraffreddamento e la batteria 3 di evaporazione sono attive, la batteria condensante freon/aria 4 è esclusa, il condensatore freon/acqua 5 è attivo.
La portata d'aria è regolabile fino a 400 m^3/h.
L'aria umida ripresa dall'ambiente tramite il ventilatore 8 passa dal filtro 10, attraversa il recuperatore aria/aria 7 dove scambia calore con l'aria proveniente dall'esterno, successivamente attraversa la batteria ad acqua di preraffreddamento a due circuiti in parallelo (2) dove viene portata a una condizione prossima alla curva di saturazione, attraversa l'evaporatore (3) dove viene ulteriormente raffreddata e deumidificata, infine attraversa la batteria condensante (4) la quale non modifica la temperatura dell'aria in quanto il gas refrigerante viene deviato nel condensatore a piastre freon/acqua (5). L'aria immessa in ambiente è a una temperatura inferiore alla temperatura ambiente.
Quando la macchina viene dotata della valvola di regolazione dell'acqua refrigerata (optional) la temperatura dell'aria immessa in ambiente può essere regolata a un valore prestabilito.

13.4.2. Deumidificazione con aria neutra o integrazione senza rinnovo (funzioni disponibili solo con kit free cooling)

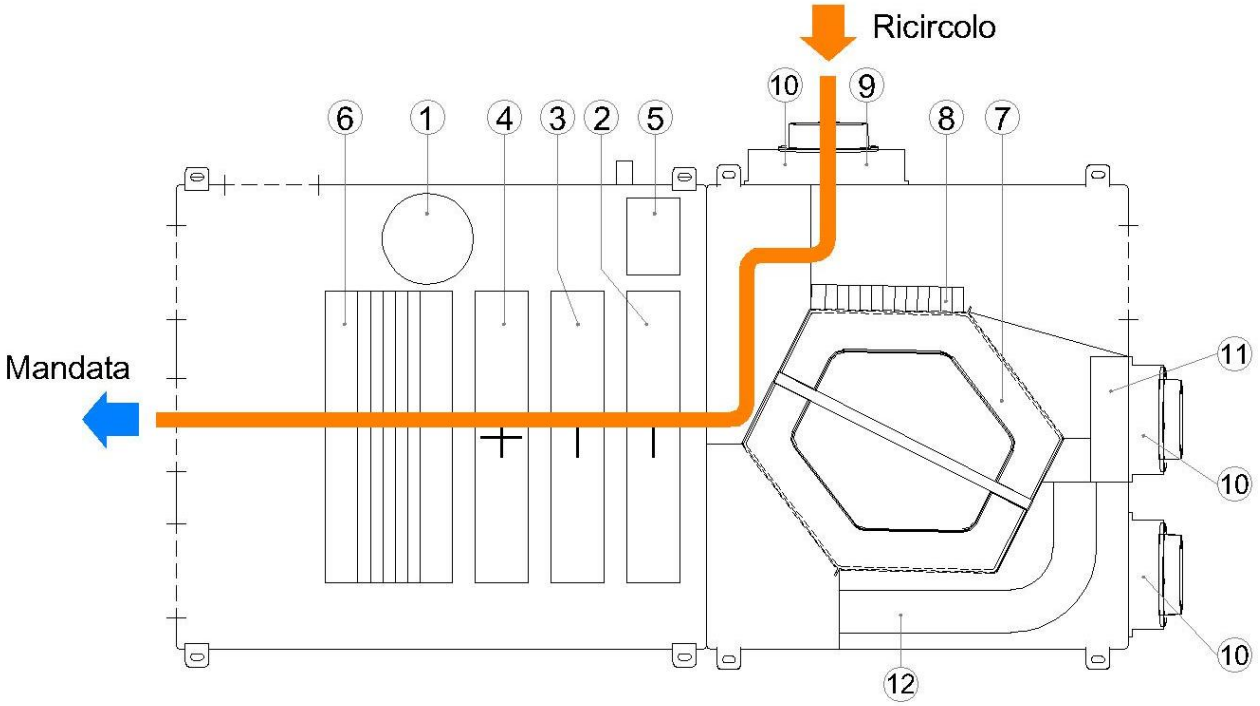

Le due modalità di funzionamento di seguito descritte sono funzionalità temporizzate.

Deumidificazione con aria neutra senza rinnovo
La serranda 9 è aperta, la serranda 11 (se presente) è chiusa, il compressore 1 è in funzione, il ventilatore 6 di mandata è in funzione, il ventilatore 8 di espulsione è fermo, la batteria ad acqua 2 è attiva, la batteria evaporante 3 è attiva, la batteria condensante freon/aria 4 è attiva, il condensatore freon/acqua 5 è escluso.
La portata d'aria è regolabile fino a 400 m^3/h.

L'aria umida ripresa dall'ambiente tramite il ventilatore (6) passa dal filtro (10) e attraversa la batteria ad acqua di preraffreddamento a due circuiti in parallelo (2) dove viene portata a una condizione prossima alla curva di saturazione, attraversa l'evaporatore (3) dove viene ulteriormente raffreddata e deumidificata, attraversa la batteria condensante (4) dove viene riscaldata e portata a una temperatura prossima all'aria ambiente.

Deumidificazione con integrazione senza rinnovo
La serranda 9 è aperta, la serranda 11 (se presente) è chiusa, il compressore 1 è in funzione, il ventilatore 6 di mandata è in funzione, il ventilatore 8 di espulsione è fermo, la batteria ad acqua 2 e quella di espansione 3 sono attive, la batteria condensante freon/aria 4 è esclusa, il condensatore freon/acqua 5 è attivo.
La portata d'aria è regolabile fino a 400 m^3/h.
L'aria umida ripresa dall'ambiente tramite il ventilatore (6) passa dal filtro (10) e attraversa la batteria ad acqua di preraffreddamento a due circuiti in parallelo (2) dove viene portata a una condizione prossima alla curva di saturazione, attraversa l'evaporatore (3) dove viene ulteriormente raffreddata e deumidificata, attraversa la batteria condensante (4) la quale non modifica la temperatura dell'aria in quanto il gas refrigerante viene deviato nel condensatore a piastre freon/acqua (5). L'aria immessa in ambiente è a una temperatura inferiore alla temperatura ambiente.
Quando la macchina viene dotata della valvola di regolazione dell'acqua refrigerata (optional) la temperatura dell'aria immessa in ambiente può essere regolata a un valore prestabilito.

13.4.3. Solo rinnovo (arieggia)

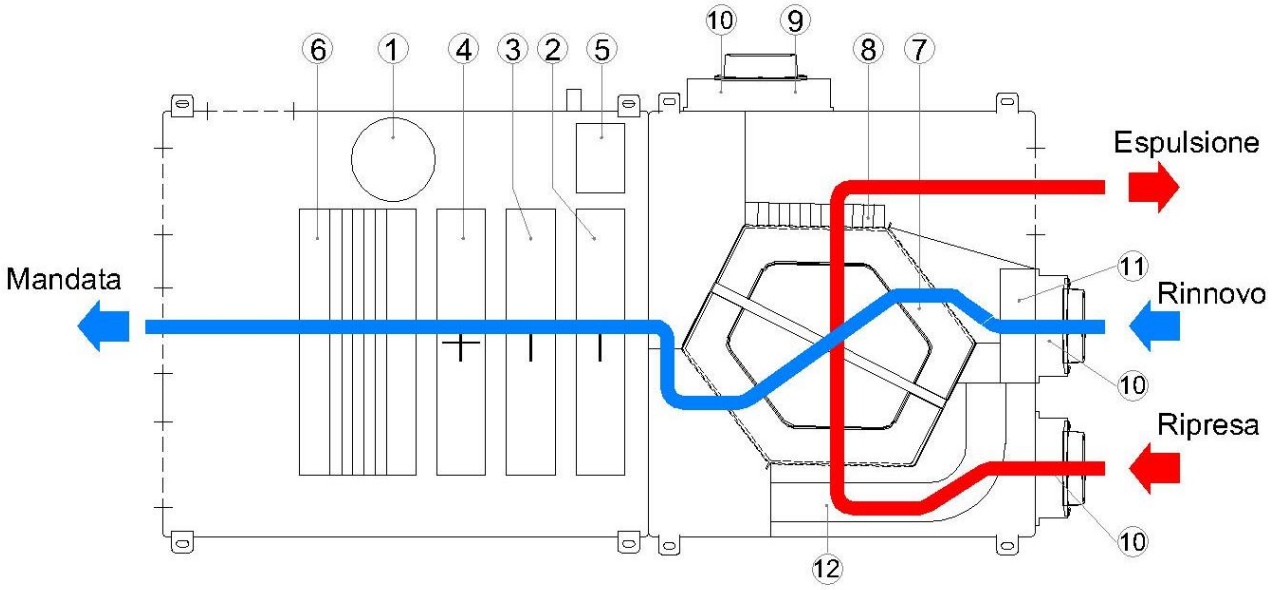

La serranda 9 è chiusa, la serranda 11 (se presente) è aperta, il compressore 1 è fermo, il ventilatore 6 di mandata è in funzione, il ventilatore 8 di espulsione è in funzione, la batteria ad acqua 2 è attiva (vedi sotto), il condensatore freon/aria 4 e il condensatore freon/acqua 5 sono esclusi.
La portata d'aria è regolabile fino a 200 m^3/h.

L'aria in uscita dal recuperatore di calore, se necessario, viene raffreddata dalla batteria ad acqua 2 e può essere regolata dalla logica intrinseca della macchina solo se è presente la valvola di regolazione (**opzione**).
L'aria umida ripresa dall'ambiente tramite il ventilatore 8 passa dal filtro 10, attraversa il recuperatore aria/aria 7 dove scambia calore con l'aria proveniente dall'esterno, successivamente attraversa la batteria ad acqua di preraffreddamento a due circuiti in parallelo (2) dove, se necessario, viene raffreddata prima di essere immessa nuovamente in ambiente.

13.4.4. Raffrescamento estivo (raffresca)

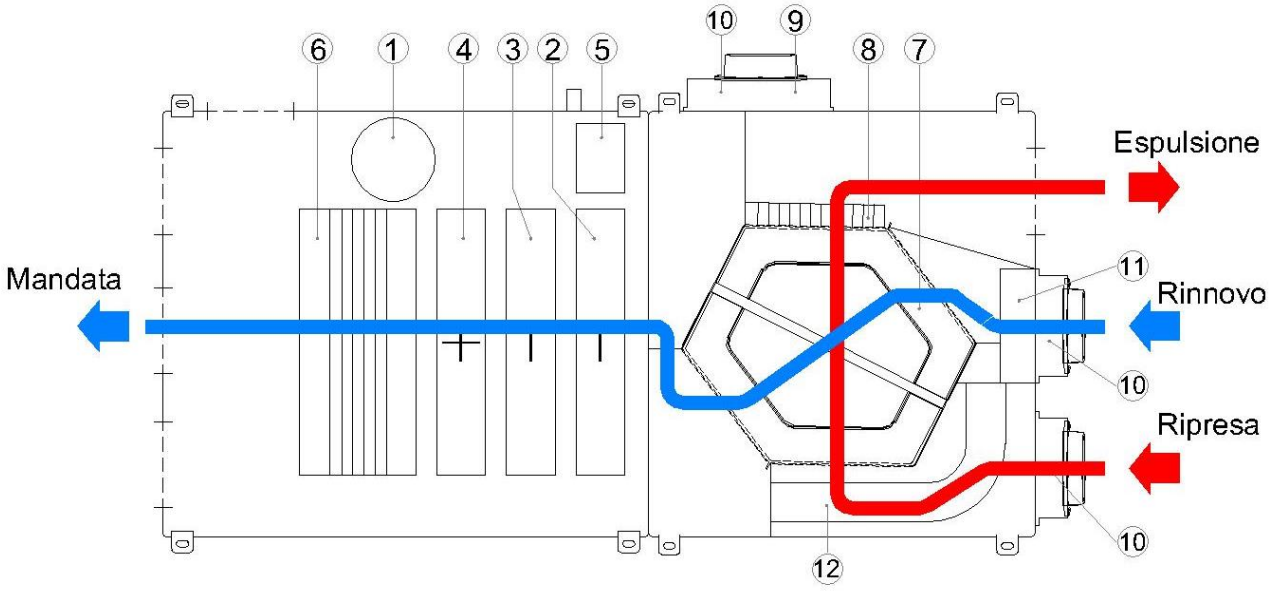

L'aria ripresa dall'ambiente tramite il ventilatore (8) passa dal filtro (10) e attraversa la batteria ad acqua di preraffreddamento a due circuiti in parallelo (2) dove, se necessario, viene raffreddata, attraversa l'evaporatore (3) e la batteria condensante (4) le quali non modificano la temperatura dell'aria in quanto il compressore (1) non è funzionante.
L'aria in uscita dal recuperatore di calore, se necessario, viene raffreddata dalla batteria ad acqua 2 e può essere regolata dalla logica intrinseca della macchina solo se è presente la valvola di regolazione (**opzione**).
Questa funzione prende come riferimento il set point di temperatura impostato in ambiente, in questa modalità quando viene raggiunto il set point impostato la macchina chiude automaticamente la valvola posta a monte della batteria idronica, la modalità operativa impostata rimane il "raffresca" ma a valvola chiusa l'operatività è identica a quella della funzione "arieggia".

13.4.5. Rinnovo rapido

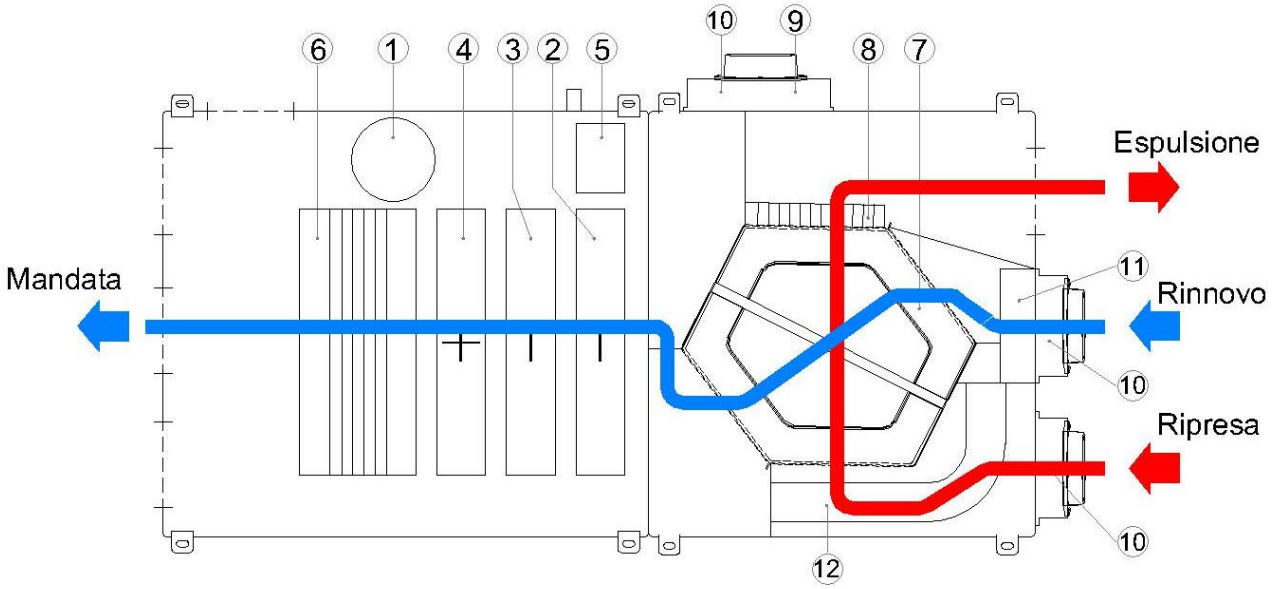

La modalità rinnovo rapido è una **funzione temporizzata**, rimane attiva per **10 minuti**. Durante questa funzione la macchina provvede ad eseguire il ricambio aria alla velocità massima disponibile, la serranda 9 è chiusa, la serranda 11 (se presente) è aperta, il compressore 1 è fermo, il ventilatore 6 di mandata è in funzione, il ventilatore 8 di espulsione è in funzione, la batteria ad acqua 2 è attiva, il condensatore freon/aria 4 e il condensatore freon/acqua 5 sono esclusi.
La portata d'aria è regolabile fino a 200 m^3/h.

13.4.6. Free-cooling (opzionale)

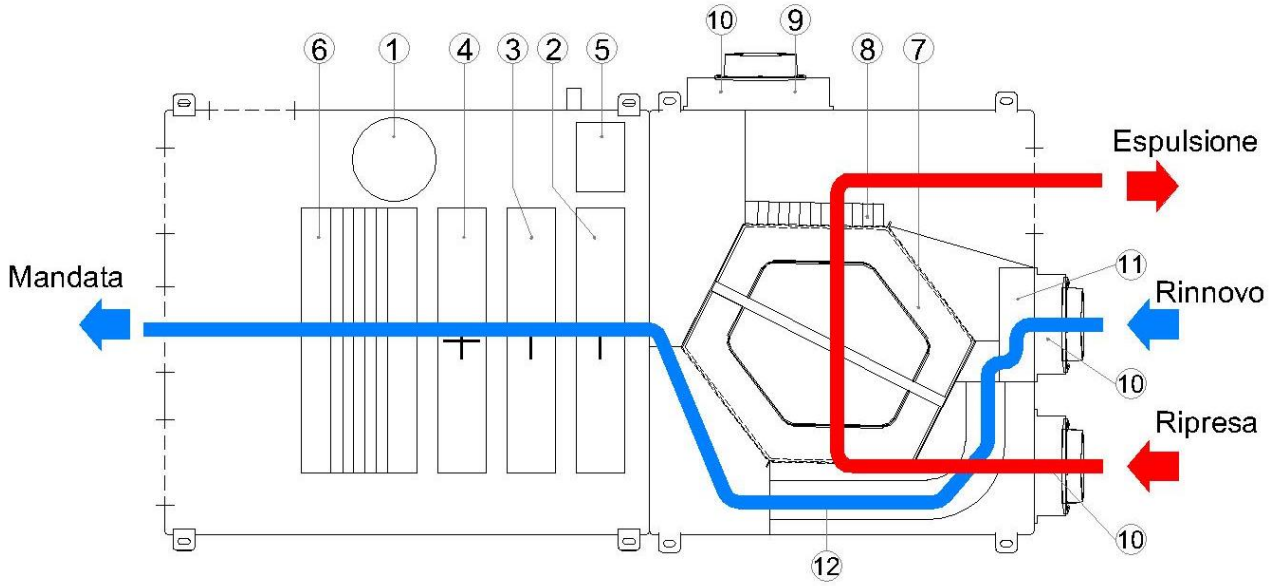

La modalità di funzionamento è attivabile o disattivabile dall'utente, quando attivata diventa operativa solo se la logica del sistema lo ritiene opportuno.

La serranda 9 è chiusa, la serranda 11 è aperta nella posizione di free cooling, il compressore è fermo, il ventilatore 6 di mandata è in funzione, il ventilatore 8 di espulsione è in funzione, la batteria ad acqua 2, il condensatore freon/aria 4, il condensatore freon/acqua 5 sono esclusi.
La portata d'aria di rinnovo è regolabile fino a 200 m^3/h, il volume d'aria totale trattato dalla macchina può arrivare fino a 400 m^3/h.
Questa funzione, **attivabile solo nella stagione estiva**, consente l'apporto di aria esterna non riscaldata (bypassando quindi il recuperatore di calore). Questa modalità è utile soprattutto d'estate per immettere aria fresca solitamente durante la notte.
La serranda di free-cooling si apre e si chiude automaticamente in presenza di certe condizioni ambientali ritenute idonee dalla logica intrinseca della macchina.

13.5. Modalità invernali

13.5.1. Solo rinnovo (arieggia)

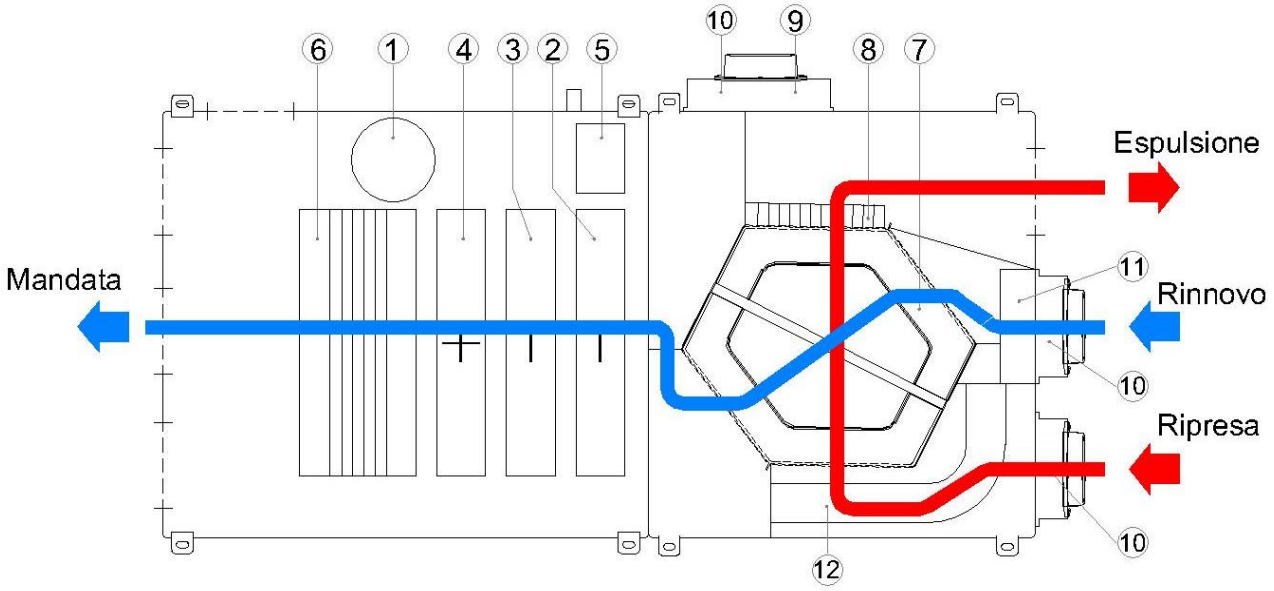

La serranda 9 è chiusa, la serranda 11 (se presente) è aperta, il compressore 1 è fermo, il ventilatore 6 di mandata è in funzione, il ventilatore 8 di espulsione è in funzione, la batteria ad acqua 2 è attiva (vedi sotto), il condensatore freon/aria 4 e il condensatore freon/acqua 5 sono esclusi.
La portata d'aria è regolabile fino a 200 m^3/h.
L'aria in uscita dal recuperatore di calore, se necessario, viene riscaldata dalla batteria ad acqua 2 e può essere regolata dalla logica intrinseca della macchina solo se è presente la valvola di regolazione (**opzione**).
L'aria umida ripresa dall'ambiente tramite il ventilatore 8 passa dal filtro 10, attraversa il recuperatore aria/aria 7 dove scambia calore con l'aria proveniente dall'esterno, successivamente attraversa la batteria ad acqua a due circuiti in parallelo (2) dove, se necessario, viene riscaldata prima di essere immessa nuovamente in ambiente.

13.5.2. Riscaldamento invernale (riscalda)

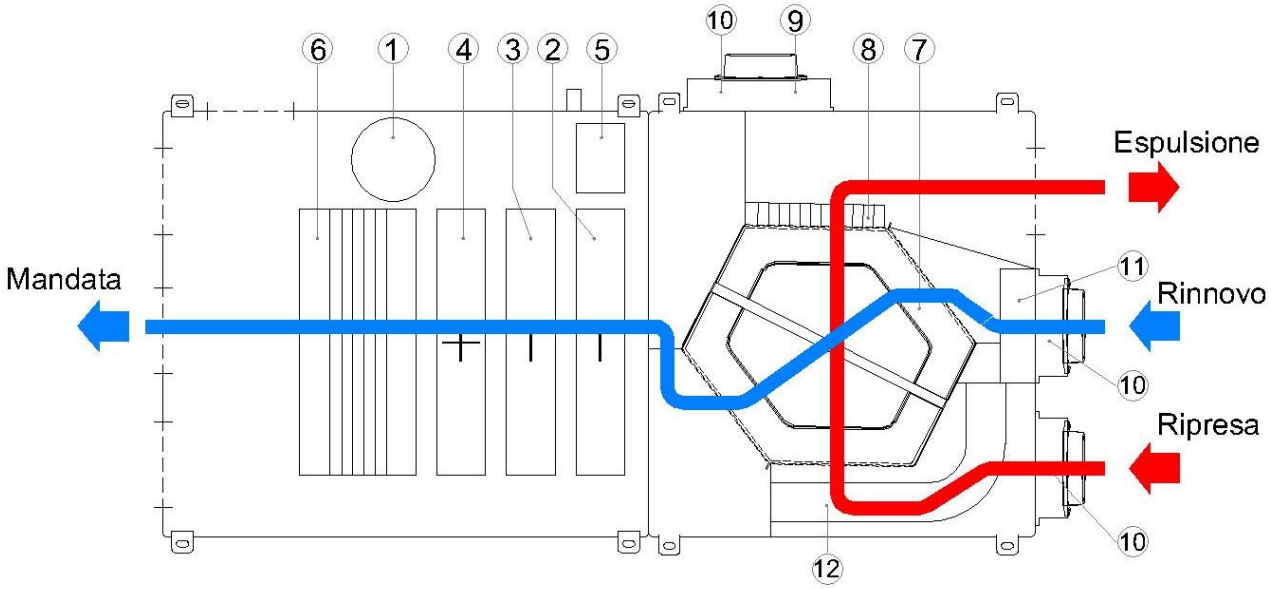

L'aria ripresa dall'ambiente tramite il ventilatore (8) passa dal filtro (10) e attraversa la batteria ad acqua di a due circuiti in parallelo (2) dove, se necessario, viene riscaldata, attraversa l'evaporatore (3) e la batteria condensante (4) le quali non modificano la temperatura dell'aria in quanto il compressore (1) non è funzionante.
L'aria in uscita dal recuperatore di calore, se necessario, viene riscaldata dalla batteria ad acqua 2 e può essere regolata dalla logica intrinseca della macchina solo se è presente la valvola di regolazione (**opzione**).
Questa funzione prende come riferimento il set point di temperatura impostato in ambiente, in questa modalità quando viene raggiunto il set point impostato la macchina chiude automaticamente la valvola posta a monte della batteria idronica, la modalità operativa impostata rimane il "riscalda" ma a valvola chiusa l'operatività è identica a quella della funzione "arieggia".

13.5.3. Riscalda rapido

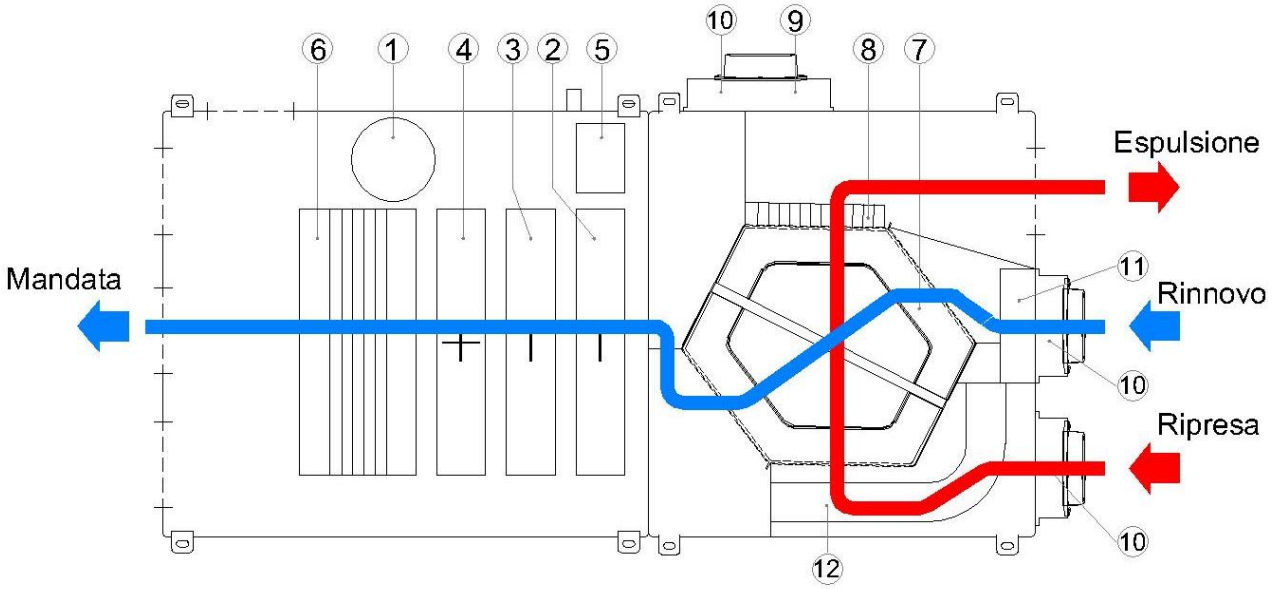

La modalità riscalda rapido è una **funzione temporizzata**, rimane attiva per **10 minuti**. Durante questa funzione la macchina provvede ad eseguire il ricambio aria alla velocità massima disponibile, la serranda 9 è chiusa, la serranda 11 (se presente) è aperta, il compressore 1 è fermo, il ventilatore 6 di mandata è in funzione, il ventilatore 8 di espulsione è in funzione, la batteria ad acqua 2 è attiva, il condensatore freon/aria 4 e il condensatore freon/acqua 5 sono esclusi.
La portata d'aria è regolabile fino a 200 m^3/h.
L'aria ripresa dall'ambiente tramite il ventilatore (8) passa dal filtro e attraversa la batteria ad acqua alimentata ad alta temperatura o alla stessa temperatura dei pannelli radianti, dove viene riscaldata, attraversa l'evaporatore (3) e la batteria condensante (4) le quali non modificano la temperatura dell'aria, in quanto il compressore non è funzionante.
L'aria immessa in ambiente è a una temperatura superiore alla temperatura ambiente.

13.5.4. Rinnovo rapido

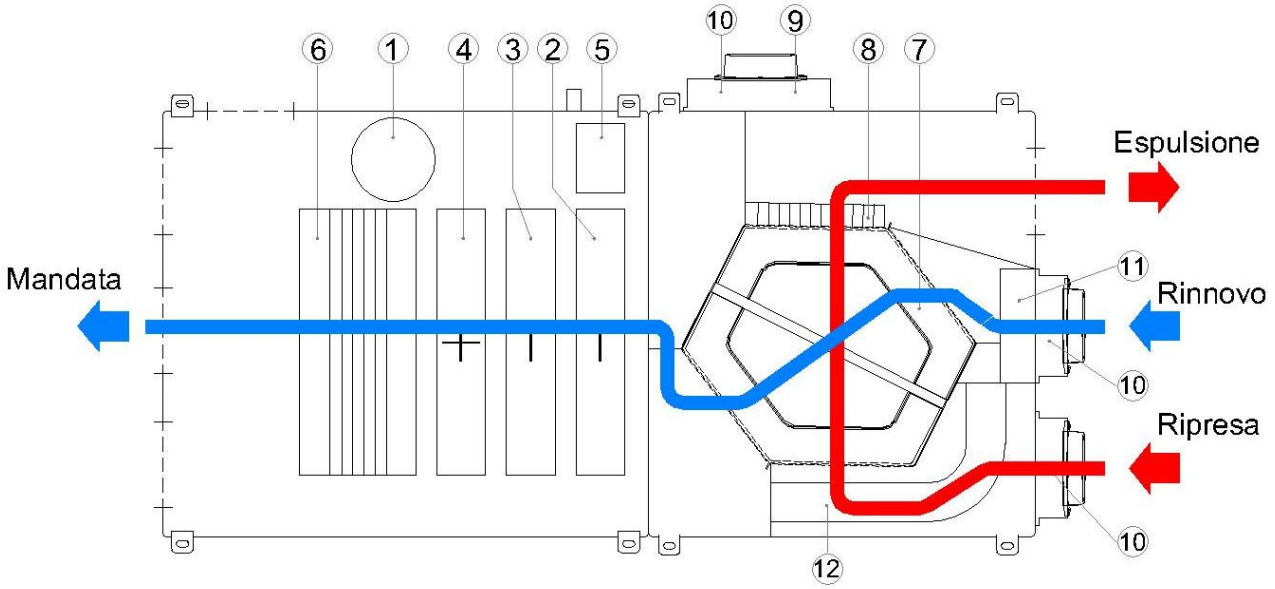

La modalità rinnovo rapido è una **funzione temporizzata**, rimane attiva per **10 minuti**. Durante questa funzione la macchina provvede ad eseguire il ricambio aria alla velocità massima disponibile, la serranda 9 è chiusa, la serranda 11 (se presente) è aperta, il compressore 1 è fermo, il ventilatore 6 di mandata è in funzione, il ventilatore 8 di espulsione è in funzione, la batteria ad acqua 2 è attiva, il condensatore freon/aria 4 e il condensatore freon/acqua 5 sono esclusi.
La portata d'aria è regolabile fino a 200 m^3/h.

13.5.5. Standby

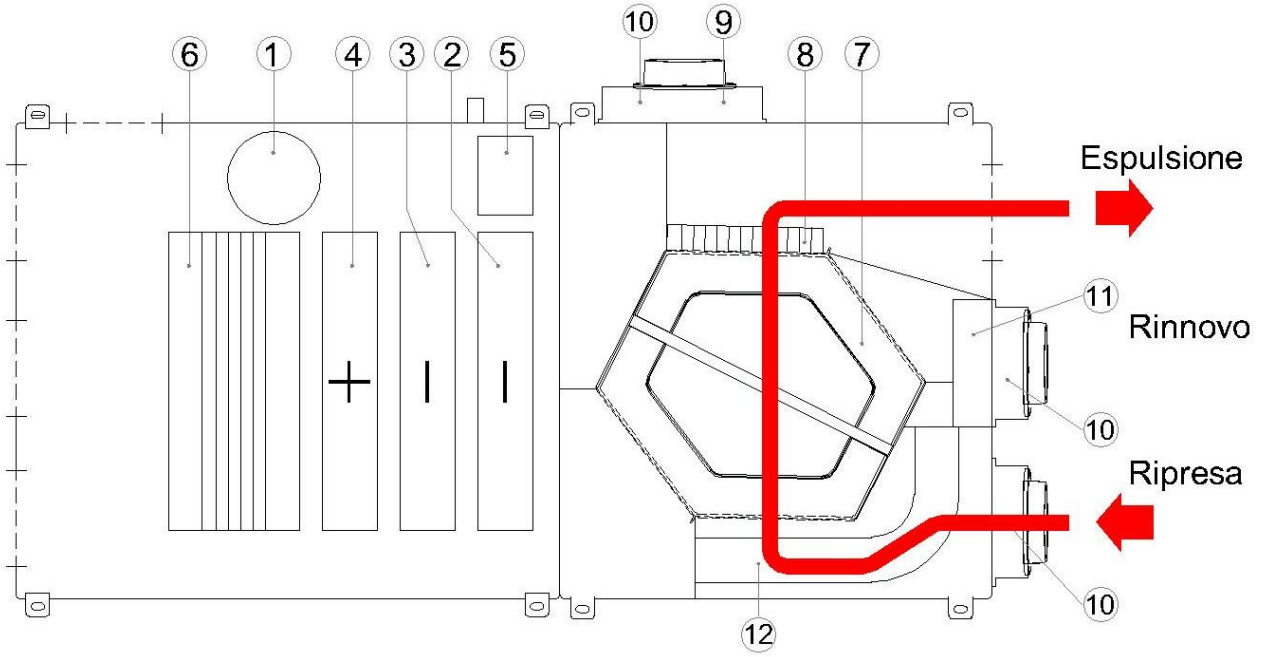

Funzione disponibile solo nella stagione estiva.

Durante questa funzione la macchina provvede ad eseguire solo ed esclusivamente l'estrazione aria dai locali considerati "sporchi" (ad es. locali wc), la serranda 9 è chiusa, la serranda 11 (se presente) è chiusa, il compressore 1 è fermo, il ventilatore 6 di mandata è fermo, il ventilatore 8 di espulsione è in funzione, la batteria ad acqua 2, la batteria d'espansione 3, il condensatore freon/aria 4 e il condensatore freon/acqua 5 sono esclusi.

14. Dati tecnici 300 mc/h

I dati tecnici riportati in tabella sono riferiti a diverse temperature e portate dell'acqua di alimentazione della batteria di preraffreddamento con 2 circuiti ed alette ravvicinate, in tutti i casi l'aria presa in considerazione ha una portata pari a 300 m^3/h @ 26°C con 65% U.R.

Portate aria		
Descrizione	**u.m.**	
Portata aria nominale	m^3/h	300,0
Portata aria rinnovo	m^3/h	50÷150
Portata aria mandata	m^3/h	100÷300
Prevalenza utile max. mandata (1)	Pa	300
Prevalenza utile max. espulsione (1)	Pa	200

Efficienza recuperatore di calore		
Inverno (2)	%	89,1
Estate (3)	%	87,6
Dati elettrici		
Ass. compressore	W	235
Ass. ventilatore immissione 180V 0,7A	W	3ª vel = 105
	W	2ª vel = 73
	W	1ª vel = 37
Ass. ventilatore espulsione	W	27
Ass. EV	W	9
Ass. elettronica	W	3
Ass. totale	W	3ª vel = 379
Dati acustici		
Pressione sonora (4)	dB (A)	39

Nota:
(1): Dato ottenibile con ventilatore al 100% della velocità (non alle condizioni nominali).
(2): Condizioni di riferimento invernali: interno 21°C – 45% U.R. esterno -5°C – 50% U.R.
(3): Condizioni di riferimento estive: interno 26°C – 65% U.R. esterno 35°C – 70% U.R.
(4): Misurata ad 1 mt in campo libero secondo ISO 9614 con ventilatore alla minima velocità e macchina canalizzata.

14.1. In condizioni 100% portata ricircolo

Condizioni dei fluidi					
Descrizione	**u.m.**				
Portata acqua	l/h	240,0	240,0	150,0	150,0
Temperatura acqua in	°C	15,0	10,0	15,0	10,0

Caratteristiche generali					
Descrizione	**u.m.**				
Condensa prodotta	l/24h	30,7	36,7	29,7	33,6
Potenza frigorifera totale	W	2009	2297	1947	2124
Potenza sensibile totale	W	1129	1234	1089	1153

Batteria di pre-raffreddamento					
Fluido: acqua					
Descrizione	**u.m.**				
Temp. aria in	°C	26,0			
Umidità aria in	% U.R.	65,0			
Umidità specifica in	g/kg	13,7			
Temp. aria out	°C	21,2	19,3	22,1	20,9
Umidità aria out	% U.R.	82,0	84,2	79,3	79,7
Umidità specifica out	g/kg	12,8	11,8	13,2	12,4
Temperatura acqua in	°C	15,0	10,0	15,0	10,0
Temperatura acqua out	°C	17,3	14,1	18,0	14,8
Portata acqua	l/h	240,0	240,0	150,0	150,0
Perdita di carico acqua	kPa	3,06	3,14	1,33	1,37
Perdita di carico aria	Pa	12	13	11	13
Pot. totale	W	655	1144	514	838
Pot. sensibile	W	484	674	395	511
Condensa prodotta	l/24h	6,2	16,3	4,3	11,5

Evaporatore					
Fluido: R134a					
Descrizione	**u.m.**				
Temp. aria in	°C	21,2	19,3	22,1	20,9
Umidità aria in	% U.R.	82,0	84,2	79,3	79,7
Umidità specifica in	g/kg	12,8	11,8	13,2	12,4
Temp. aria out	°C	14,9	13,8	15,3	14,6
Umidità aria out	% U.R.	95,2	95,6	94,1	94,6
Umidità specifica out	g/kg	9,9	9,4	10,2	9,8
Perdita di carico aria	Pa	13	13	13	13
Pot. totale	W	1354	1153	1433	1286
Pot. sensibile	W	645	560	694	642
Condensa prodotta	l/24h	24,5	20,4	25,4	22,1

Condensatore aria					
Fluido: R134a					
Descrizione	**u.m.**				
Umidità specifica out	g/kg	9,9	9,4	10,2	9,8
Perdita di carico aria	Pa	8	8	8	8
Pot. totale	W	1354	1349	1433	1301

Condensatore acqua					
Fluido: acqua/R134a					
Descrizione	**u.m.**				
Temp. acqua in	°C	17,3	14,1	18,0	14,8
Temp. acqua out	°C	22,2	18,9	26,2	22,3
Portata acqua	l/h	240,0	240,0	150,0	150,0
Perdita di carico acqua	kPa	3,6	3,6	1,4	1,4

14.2. In condizioni 50% portata ricircolo + 50% portata rinnovo

Condizioni dei fluidi					
Descrizione	**u.m.**				
Portata acqua	l/h	240,0	240,0	150,0	150,0
Temperatura acqua in	°C	15,0	10,0	15,0	10,0
Portata aria totale	m^3/h	300,0			
Portata aria ricircolo	m^3/h	150,0			
Portata aria rinnovo	m^3/h	150,0			
Condizioni aria ricircolo	°C - %	26,0°C – 65% U.R.			
Condizioni aria rinnovo	°C - %	35,0°C – 70% U.R.			
Condizioni aria miscela	°C - %	27,2°C – 84,6% U.R.			
H_2O condensata	lt/24h	2,1 (solo nel recuperatore)			

Caratteristiche generali					
Descrizione	**u.m.**				
Condensa prodotta (1)	l/24h	67,1	73,1	62,8	67,6
Potenza frigorifera totale	W	2976	3255	2802	3005
Potenza sensibile totale	W	1100	1202	1036	1426

(1): Valore di condensa prodotta nelle batterie sommato a quella prodotta nel recuperatore.

Batteria di pre-raffreddamento					
Fluido: acqua					
Descrizione	**u.m.**				
Temp. aria in	°C	27,2			
Umidità aria in	% U.R.	84,6			
Umidità specifica in	g/kg	19,3			
Temp. aria out	°C	22,8	21,1	23,9	22,7
Umidità aria out	% U.R.	93,47	95,38	91,49	92,97
Umidità specifica out	g/kg	16,4	15,0	17,1	16,2
Temperatura acqua in	°C	15,0	10,0	15,0	10,0

Temperatura acqua out	°C	19,2	16,0	20,0	17,0
Portata acqua	l/h	240,0	240,0	240,0	240,0
Perdita di carico acqua	kPa	3,04	3,12	1,33	1,36
Perdita di carico aria	Pa	18	18	18	18
Pot. totale	W	1169	1670	862	1223
Pot. sensibile	W	443	615	331	453
Condensa prodotta	l/24h	25,0	36,0	18,2	26,4

Evaporatore					
Fluido: R134a					
Descrizione	**u.m.**				
Temp. aria in	°C	22,8	21,1	23,9	22,7
Umidità aria in	% U.R.	93,47	95,38	91,49	92,97
Umidità specifica in	g/kg	16,4	15,0	17,1	16,2
Temp. aria out	°C	16,4	15,4	17,0	16,3
Umidità aria out	% U.R.	100,0	100,0	100,0	100,0
Umidità specifica out	g/kg	11,6	10,9	12,1	11,6
Perdita di carico aria	Pa	16	16	16	16
Pot. totale	W	1807	1585	1940	1782
Pot. sensibile	W	657	587	705	656
Condensa prodotta	l/24h	40,0	35,0	42,5	39,1

Condensatore aria					
Fluido: R134a					
Descrizione	**u.m.**				
Umidità specifica out	g/kg	11,7	10,9	12,1	11,6
Perdita di carico aria	Pa	8	8	8	8
Pot. totale	W	1807	1585	1940	1782

Condensatore acqua					
Fluido: acqua/R134a					
Descrizione	**u.m.**				
Temp. acqua in	°C	19,2	16,0	20,0	17,0
Temp. acqua out	°C	25,7	21,7	31,1	27,2
Portata acqua	l/h	240,0	240,0	150,0	150,0
Perdita di carico acqua	kPa	3,6	3,6	1,4	1,4

14.3. Curve recuperatore

PERDITA DI CARICO

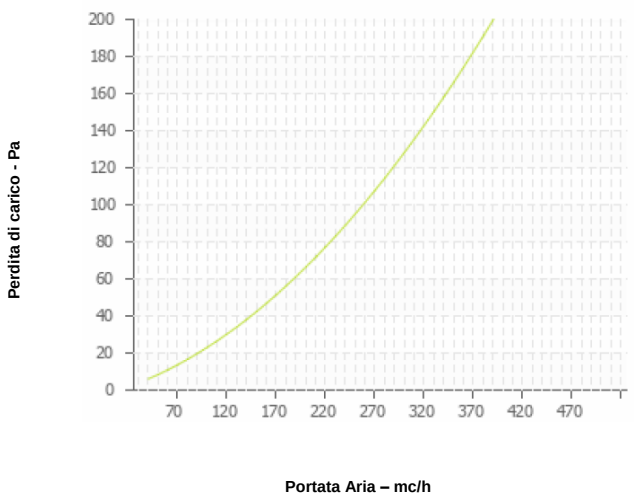

EFFICIENZA

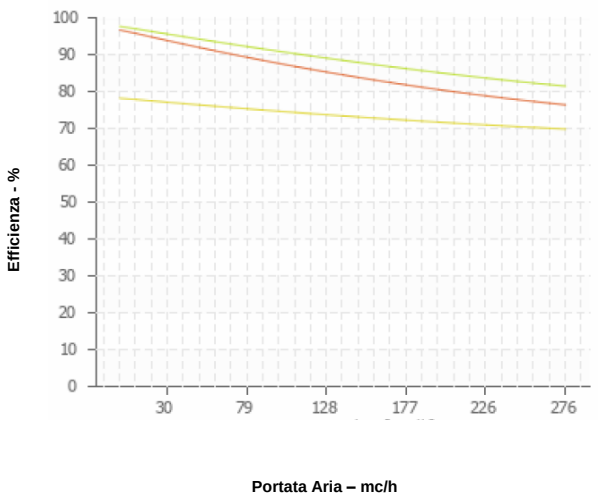

15. Specifiche invernali rendimento recuperatore 300 mc/h

Condizioni di riferimento: interno: 21°C – 45% U.R. / esterno: -5°C – 50% U.R.

Inside temperature	21,00	[°C]
Inside relative humidity	45	%
Outside temperature	-5,00	[°C]
Outside relative humidity	50	%
Flow	150,0	[m³/h]
Type	RC160	
Height recuperator	0,24	[m]

effectiveness for RC160	
dry	83,6 %
sensible fresh air	89,1 %
latent fresh air	0,0 %
sensible waste air	68,7 %
latent waste air	39,2 %
enthalpy	58,6 %

heat transferred for RC160	
heat transferred	1170 [W]
increase sensible heat	1170 [W]
increase latent heat	0 [W]
decrease sensible heat	902 [W]
decrease latent heat	268 [W]
potential heat transfer RC160	
sensible	1313 [W]
latent	684 [W]
total	1998 [W]

condensation/evaporization RC160	
condensation	0,39 [kg/h]
	268 [W]
evaporization	0,00 [kg/h]
	0 [W]
water produced	0,39 [kg/h]
	268 [W]

effectiveness	pressure drop	heat transferred
89,1 %	47,9 [Pa]	1170 [W]

calculations for RC160 overview all positions					
		indoor (1)	waste (2)	outside (3)	fresh (4)
temperature	[°C]	21,00	3,15	-5,00	18,16
relative humidity	[-]	0,450	1,000	0,500	0,101
massflow moisture	[kg/s]	0,000344	0,000234	0,000065	0,000065
	[kg/h]	1,24	0,84	0,23	0,23
	[g/kg]	6,93	4,73	1,29	1,29
mass flow dry air	[kg/s]	0,0496	0,0496	0,0501	0,0501
	[kg/h]	178,39	178,39	180,24	180,24
flow (dry air)	[m3/h]	148,6	139,6	136,8	148,7
flow (wet air)	[m3/h]	150,0	140,6	137,1	148,9
rho (dry air)	[kg/m³]	1,20	1,28	1,32	1,21
enthalpy flow	[W]	1904	734	-94	1076
enthalpy	[kJ/kg]	38,16	14,71	-1,86	21,35
start condensation	[°C]	8,62	3,15	-13,80	-13,80
saturation pressure	[Pa]	2484,3	765,1	421,1	2082,8
partial pressure (H2O)	[Pa]	1118,0	765,1	210,5	210,5

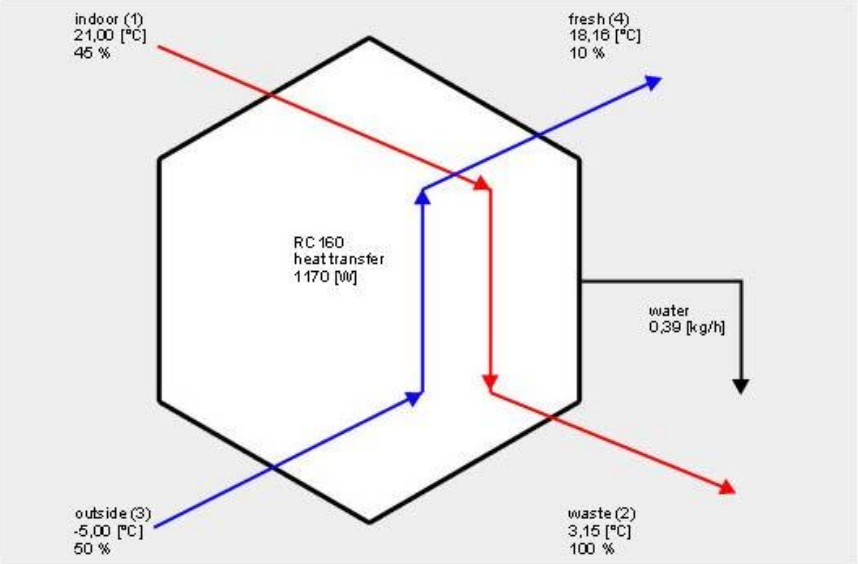

16. Specifiche estive rendimento recuperatore 300 mc/h

Condizioni di riferimento: interno: 26°C – 65% U.R. / esterno: 35°C – 70% U.R.

Inside temperature	26,00	[°C]
Inside relative humidity	65	%
Outside temperature	35,00	[°C]
Outside relative humidity	70	%
Flow	150,0	[m³/h]
Type	RC160	
Height recuperator	0,24	[m]

effectiveness for RC160	
dry	83,8 %
sensible fresh air	73,9 %
latent fresh air	4,7 %
sensible waste air	87,6 %
latent waste air	0,0 %
enthalpy	22,6 %

heat transferred for RC160	
heat transferred	-393 [W]
increase sensible heat	-332 [W]
increase latent heat	-61 [W]
decrease sensible heat	-393 [W]
decrease latent heat	-0 [W]
potential heat transfer RC160	
sensible	-449 [W]
latent	-1293 [W]
total	-1742 [W]

condensation/evaporization RC160	
condensation	0,09 [kg/h]
	61 [W]
evaporization	0,00 [kg/h]
	0 [W]
water produced	0,09 [kg/h]
	61 [W]

effectiveness	pressure drop	heat transferred
87,6 %	47,9 [Pa]	393 [W]

calculations for RC160 overview all positions

		indoor (1)	waste (2)	outside (3)	fresh (4)
temperature	[°C]	26,00	33,88	35,00	28,35
relative humidity	[-]	0,650	0,413	0,700	1,000
massflow moisture	[kg/s]	0,000661	0,000661	0,001188	0,001163
	[kg/h]	2,38	2,38	4,28	4,19
	[g/kg]	13,69	13,69	25,10	24,57
mass flow dry air	[kg/s]	0,0483	0,0483	0,0473	0,0473
	[kg/h]	173,90	173,90	170,40	170,40
flow (dry air)	[m3/h]	147,3	151,2	148,7	146,5
flow (wet air)	[m3/h]	150,0	153,8	153,4	150,2
rho (dry air)	[kg/m³]	1,18	1,15	1,15	1,17
enthalpy flow	[W]	2918	3311	4660	4267
enthalpy	[kJ/kg]	59,60	67,62	97,10	88,92
start condensation	[°C]	18,91	18,91	28,70	28,35
saturation pressure	[Pa]	3358,2	5279,9	5618,2	3853,3
partial pressure (H2O)	[Pa]	2182,8	2182,8	3932,8	3853,3

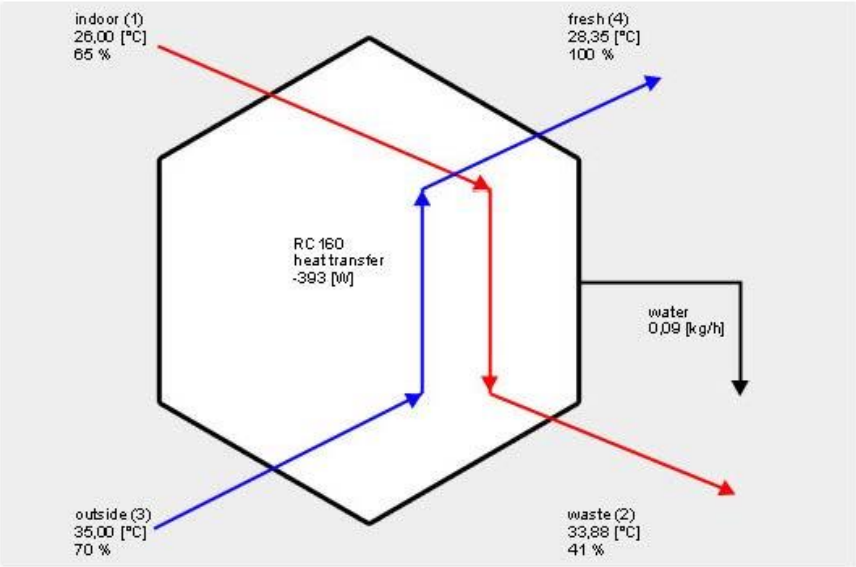

17. Dati tecnici 400 mc/h

I dati tecnici riportati in tabella sono riferiti a diverse temperature e portate dell'acqua di alimentazione della batteria di preraffreddamento con 2 circuiti ed alette ravvicinate, in tutti i casi l'aria presa in considerazione ha una portata di 400 m^3/h @ 27,2°C con 84,1% U.R. (condizioni di miscela tra 50% rinnovo e 50% ricircolo).

Portate aria		
Descrizione	**u.m.**	
Portata nom.	m^3/h	400,0
Portata rinnovo nom.	m^3/h	200,0
Prevalenza utile max. mandata	Pa	240
Prevalenza utile max. espulsione	Pa	90

Efficienza recuperatore di calore		
Inverno (2)	%	86,7
Estate (3)	%	84,4
Dati elettrici		
Ass. compressore	W	235
Ass. ventilatore immissione	W	80
Ass. ventilatore espulsione	W	27
Ass. EV	W	9
Ass. elettronica	W	3
Ass. totale	W	360

Nota:
(1): Dato ottenibile con ventilatore al 100% della velocità (non alle condizioni nominali).
(2): Condizioni di riferimento invernali: interno 21°C – 45% U.R. esterno -5°C – 50% U.R.
(3): Condizioni di riferimento estive: interno 26°C – 65% U.R. esterno 35°C – 70% U.R.

17.1. In condizioni 50% portata ricircolo + 50% portata rinnovo

Condizioni dei fluidi					
Descrizione	**u.m.**				
Portata acqua	l/h	240,0			
Temperatura acqua in	°C	15,0			
Portata aria totale	m^3/h	400,0			
Portata aria ricircolo	m^3/h	200,0			
Portata aria rinnovo	m^3/h	200,0			
Condizioni aria ricircolo	°C - %	26,0°C – 65% U.R.			
Condizioni aria rinnovo	°C - %	35,0°C – 70% U.R.			
Condizioni aria miscela	°C - %	27,2°C – 84,1% U.R.			
H_2O condensata	lt/24h	2,4 (solo nel recuperatore)			

Caratteristiche generali					
Descrizione	**u.m.**				
Condensa prodotta [1]	l/24h	76,5			
Potenza frigorifera totale	W	3453			
Potenza sensibile totale	W	1285			

[1]: Valore di condensa prodotta nelle batterie sommato a quella prodotta nel recuperatore.

Batteria di pre-raffreddamento					
Fluido: acqua					
Descrizione	**u.m.**				
Temp. aria in	°C	27,2			
Umidità aria in	% U.R.	84,1			
Umidità specifica in	g/kg	19,2			
Temp. aria out	°C	23,6			
Umidità aria out	% U.R.	91,8			
Umidità specifica out	g/kg	16,9			
Temperatura acqua in	°C	15,0			
Temperatura acqua out	°C	19,5			
Portata acqua	l/h	240,0			
Perdita di carico acqua	kPa	3,04			
Perdita di carico aria	Pa	29			
Pot. totale	W	1260			
Pot. sensibile	W	488			
Condensa prodotta	l/24h	26,4			

Evaporatore					
Fluido: R134a					
Descrizione	**u.m.**				
Temp. aria in	°C	23,6			
Umidità aria in	% U.R.	91,8			
Umidità specifica in	g/kg	16,9			
Temp. aria out	°C	17,7			
Umidità aria out	% U.R.	99,4			
Umidità specifica out	g/kg	12,6			
Perdita di carico aria	Pa	26			
Pot. totale	W	2193			
Pot. sensibile	W	797			
Condensa prodotta	l/24h	47,7			

Condensatore aria					
Fluido: R134a					
Descrizione	**u.m.**				
Umidità specifica out	g/kg	12,6			
Perdita di carico aria	Pa	13			
Pot. totale	W	2238			

Condensatore acqua					
Fluido: acqua/R134a					
Descrizione	**u.m.**				
Temp. acqua in	°C	19,5			
Temp. acqua out	°C	27,5			
Portata acqua	l/h	240,0			
Perdita di carico acqua	kPa	3,6			

17.2. Curve ventilatori

VENTILATORE IMMISSIONE

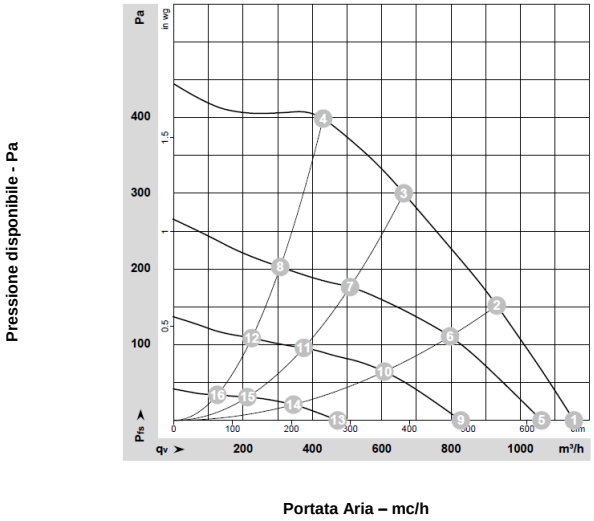

VENTILATORE ESPULSIONE

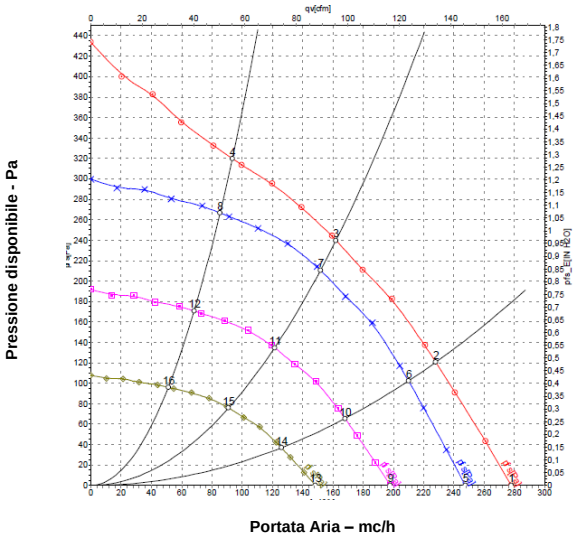

17.3. Curve recuperatore

PERDITA DI CARICO

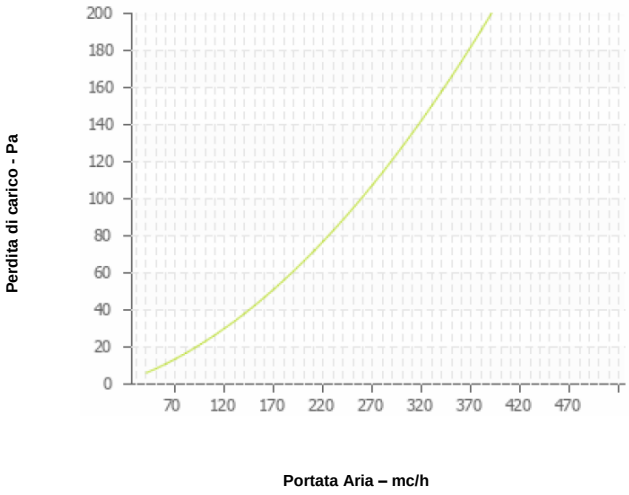

EFFICIENZA

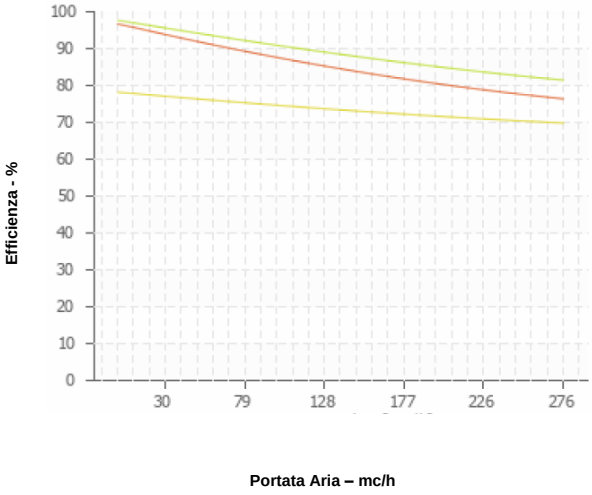

18. Specifiche invernali rendimento recuperatore 400 mc/h

Condizioni di riferimento: interno: 21°C – 45% U.R. / esterno: -5°C – 50% U.R.

Inside temperature	21,00	[°C]
Inside relative humidity	45	%
Outside temperature	-5,00	[°C]
Outside relative humidity	50	%
Flow	200,0	[m³/h]
Type	RC160	
Height recuperator	0,24	[m]

effectiveness for RC160	
dry	80,3 %
sensible fresh air	86,7 %
latent fresh air	0,0 %
sensible waste air	67,4 %
latent waste air	37,2 %
enthalpy	57,0 %

heat transferred for RC160	
heat transferred	1519 [W]
increase sensible heat	1519 [W]
increase latent heat	0 [W]
decrease sensible heat	1180 [W]
decrease latent heat	339 [W]
potential heat transfer RC160	
sensible	1751 [W]
latent	912 [W]
total	2663 [W]

condensation/evaporization RC160	
condensation	0,50 [kg/h]
	339 [W]
evaporization	0,00 [kg/h]
	0 [W]
water produced	0,50 [kg/h]
	339 [W]

effectiveness	pressure drop	heat transferred
86,7 %	73,4 [Pa]	1519 [W]

calculations for RC160 overview all positions

		indoor (1)	waste (2)	outside (3)	fresh (4)
temperature	[°C]	21,00	3,48	-5,00	17,55
relative humidity	[-]	0,450	1,000	0,500	0,105
massflow moisture	[kg/s]	0,000458	0,000320	0,000086	0,000086
	[kg/h]	1,65	1,15	0,31	0,31
	[g/kg]	6,93	4,84	1,29	1,29
mass flow dry air	[kg/s]	0,0661	0,0661	0,0668	0,0668
	[kg/h]	237,85	237,85	240,32	240,32
flow (dry air)	[m3/h]	198,1	186,3	182,5	197,8
flow (wet air)	[m3/h]	200,0	187,7	182,9	198,2
rho (dry air)	[kg/m³]	1,20	1,28	1,32	1,21
enthalpy flow	[W]	2539	1020	-125	1394
enthalpy	[kJ/kg]	38,16	15,33	-1,86	20,74
start condensation	[°C]	8,62	3,48	-13,80	-13,80
saturation pressure	[Pa]	2484,3	783,5	421,1	2004,0
partial pressure (H2O)	[Pa]	1118,0	783,5	210,5	210,5

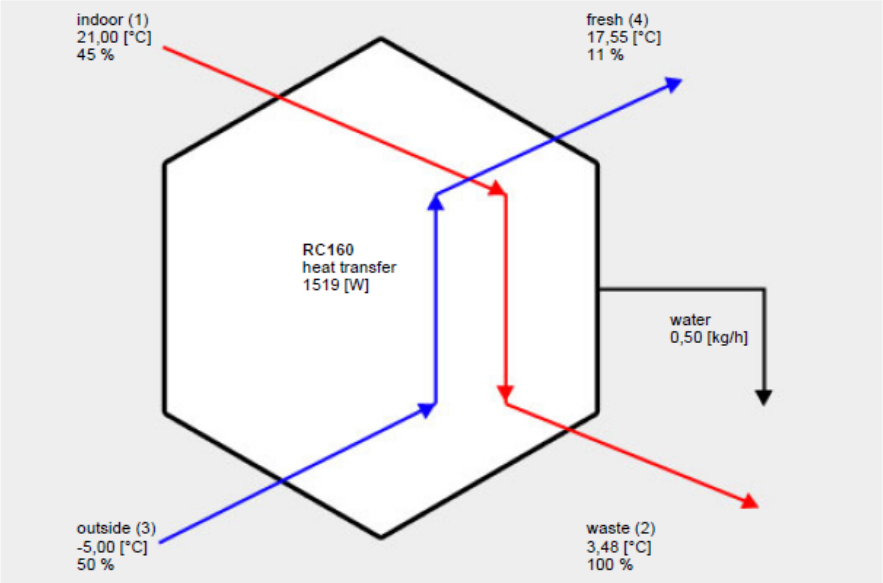

19. Specifiche estive rendimento recuperatore 400 mc/h

Condizioni di riferimento: interno: 26°C – 65% U.R. / esterno: 35°C – 70% U.R.

Inside temperature	26,00	[°C]
Inside relative humidity	65	%
Outside temperature	35,00	[°C]
Outside relative humidity	70	%
Flow	200,0	[m³/h]
Type	RC160	
Height recuperator	0,24	[m]

effectiveness for RC160	
dry	80,5 %
sensible fresh air	73,2 %
latent fresh air	3,9 %
sensible waste air	84,4 %
latent waste air	0,0 %
enthalpy	21,7 %

heat transferred for RC160	
heat transferred	-505 [W]
increase sensible heat	-438 [W]
increase latent heat	-67 [W]
decrease sensible heat	-505 [W]
decrease latent heat	0 [W]
potential heat transfer RC160	
sensible	-598 [W]
latent	-1724 [W]
total	-2322 [W]

condensation/evaporization RC160	
condensation	0,10 [kg/h]
	67 [W]
evaporization	0,00 [kg/h]
	-0 [W]
water produced	0,10 [kg/h]
	67 [W]

effectiveness	pressure drop	heat transferred
84,4 %	73,4 [Pa]	505 [W]

calculations for RC160 overview all positions					
		indoor (1)	waste (2)	outside (3)	fresh (4)
temperature	[°C]	26,00	33,60	35,00	28,41
relative humidity	[-]	0,650	0,420	0,700	1,000
massflow moisture	[kg/s]	0,000881	0,000881	0,001584	0,001557
	[kg/h]	3,17	3,17	5,70	5,60
	[g/kg]	13,69	13,69	25,10	24,67
mass flow dry air	[kg/s]	0,0644	0,0644	0,0631	0,0631
	[kg/h]	231,87	231,87	227,19	227,19
flow (dry air)	[m3/h]	196,4	201,4	198,2	194,0
flow (wet air)	[m3/h]	200,0	204,9	204,5	200,3
rho (dry air)	[kg/m³]	1,18	1,15	1,15	1,17
enthalpy flow	[W]	3891	4396	6214	5709
enthalpy	[kJ/kg]	59,60	67,33	97,10	89,21
start condensation	[°C]	18,91	18,91	28,70	28,41
saturation pressure	[Pa]	3358,2	5197,2	5618,2	3867,6
partial pressure (H2O)	[Pa]	2182,8	2182,8	3932,8	3867,6

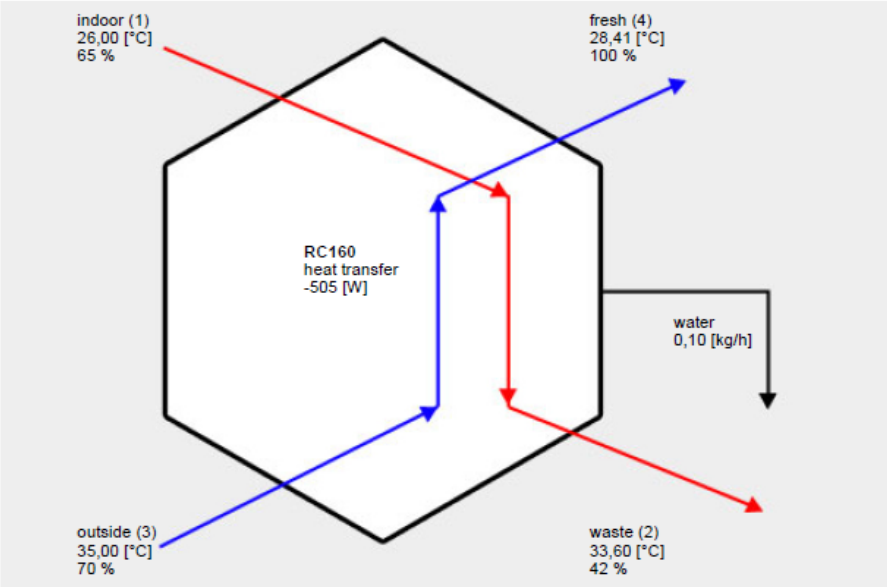

20. Manutenzione ordinaria

Per garantire sempre il funzionamento corretto ed ottimale dell'unità, è necessario eseguire periodicamente tutti gli interventi di manutenzione.

20.1. Sostituzione filtri

Le scatole porta filtro sono posizionate nella parte laterale della macchina (1 pezzo) e nella parte posteriore (2 pezzi).

Per sostituire i filtri procedere come segue:

- togliere l'alimentazione all'unità;
- allentare le viti inferiori delle scatole porta filtro;
- estrarre i filtri sporchi calandoli verso il basso;
- inserire con delicatezza i filtri nuovi;
- richiudere il coperchio stringendo le viti allentate in precedenza;

20.2. Pulizia scambiatore di calore

Si consiglia di procedere alla verifica dello stato dello scambiatore di calore ad ogni pulizia/cambio filtri e di procedere alla sua pulizia se ritenuto opportuno. Questa operazione deve essere svolta soltanto da personale qualificato (produttore).

20.3. Pulizia generale

Si consiglia di procedere saltuariamente alla verifica e all'eventuale pulizia dei ventilatori, dello scarico condensa e delle pareti interne dell'unità. Queste operazioni devono essere svolte soltanto da personale qualificato (produttore).

La ditta Rehom srl si riserva il diritto di apportare miglioramenti e modifiche ai prodotti descritti ed ai relativi dati tecnici in qualsiasi momento e senza preavviso.
Per qualsiasi dubbio, problema o chiarimento, il nostro ufficio tecnico è sempre a Vostra disposizione.